AZ 208

Getrenntrohranschluss nach C_{82x}

Best.-Nr. 7 719 001 190

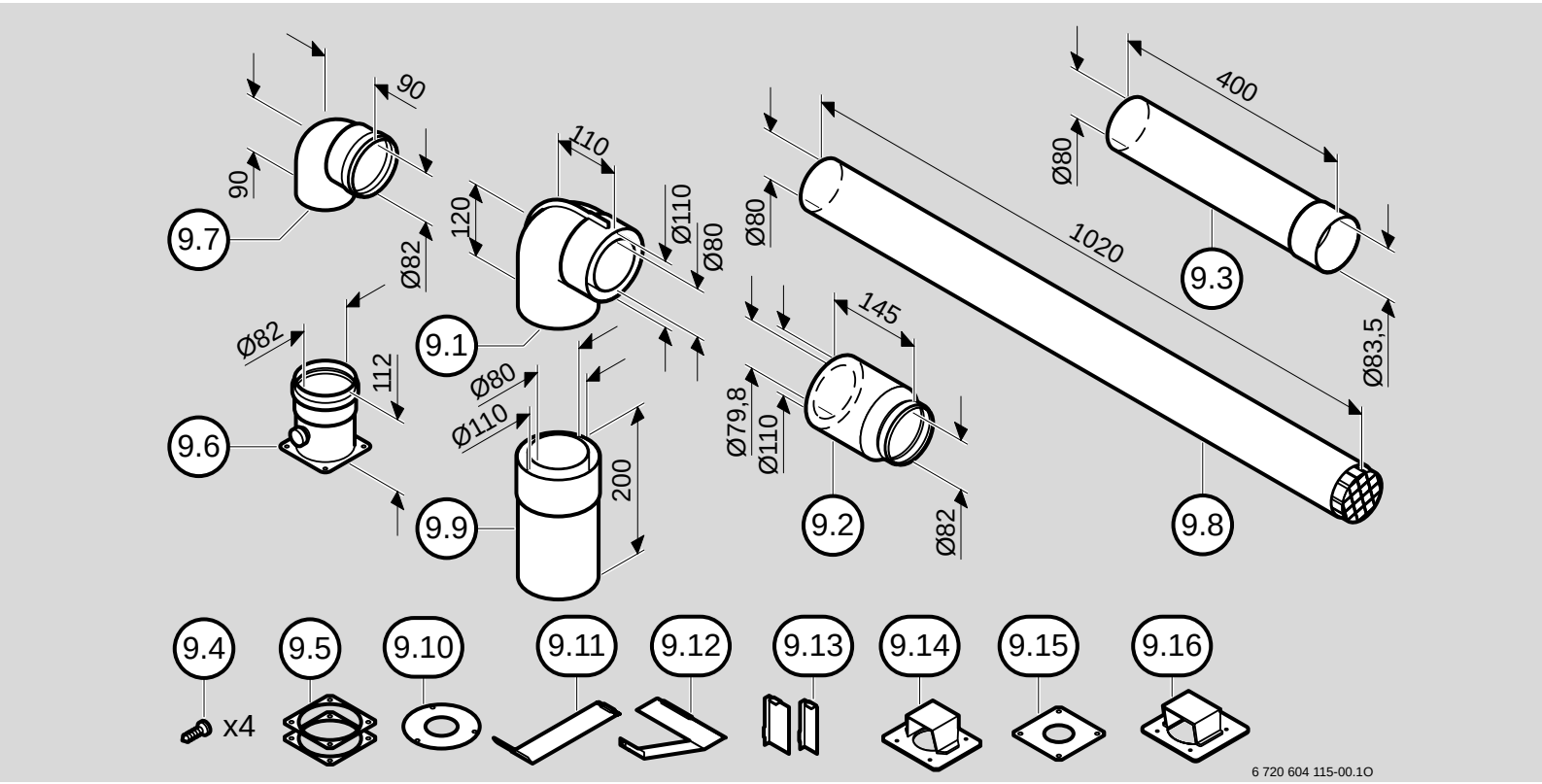

9.1:	90°-Doppelrohrkrümmer Ø 80/110	**9.9:**	Doppelrohrverlängerung Ø 80/110
9.2:	Anschluss-Stück Ø 80/110	**9.10:**	Drosselscheibe Ø 44
9.3:	Abgasrohr Ø 80	**9.11:**	Abdeckblech Nebenluft ZSR/ZWR 18-5 AE
9.4:	Schrauben	**9.12:**	Abdeckblech Nebenluft ZSR 7/11-5 AE
9.5:	Dichtung für Verbrennungsluftutzen	**9.13:**	Staublech
9.6:	Verbrennungsluftutzen Ø 80	**9.14:**	Verbrennungsluftblende Ø 72
9.7:	90°-Verbrennungsluftbogen Ø 80	**9.15:**	Verbrennungsluftblende Ø 40
9.8:	Verbrennungsluftansaugung Ø 80	**9.16:**	Verbrennungsluftblende -5

6 720 604 115 (00.04) Se

JUNKERS
Bosch Thermotechnik

Inhaltsverzeichnis

Sicherheitshinweise		**2**
1	**Verwendung**	**3**
1.1	Gas-Kesselthermen	3
1.2	Gerätezulassung	3
1.3	Montagevorschriften	3
2	**Zulässige Rohrlängen und Umlenkungen**	**3**
3	**Hinweise zur Montage**	**3**
4	**Einbaumaße**	**4**
4.1	ZSR 7/11-5 AE	4
4.2	ZSR/ZWR 18/24-5 AE	10
5	**Montage bei ZSR 7/11-5 AE**	**14**
5.1	Seitliche Abgasführung	14
5.2	Abgasführung direkt nach hinten	17
5.3	Geräteseitige Anpassung	20
6	**Montage bei ZSR/ZWR 18, 24-5 AE**	**22**
6.1	Seitliche Abgasführung	22
6.2	Verbrennungsluftführung	24
6.3	Abgasführung direkt nach hinten	25
6.4	Geräteseitige Anpassung	28
7	**Übersichtstabelle zur Anpassung der Geräte auf AZ 208**	**31**
8	**Tabellen für Anschlusszahlen**	**32**

Sicherheitshinweise

Die einwandfreie Funktion ist nur gewährleistet, wenn diese Installationsanleitung eingehalten wird. Änderungen vorbehalten. Der Einbau muss von einem zugelassenen Installateur erfolgen. Zur Montage des Gerätes ist die entsprechende Installationsanleitung zu beachten.

1 Verwendung

1.1 Gas-Kesselthermen

Das AZ 208 ist für den Abgasanschluss an eine Abgasleitung im Unterdruck mit separater Verbrennungsluftleitung bei folgenden Geräten vorgesehen:

- ZSR 7/11-5 AE
- ZSR/ZWR 18/24-5 AE.

1.2 Gerätezulassung

- Die genannten ***JUNKERS*** Gas-Kesselthermen sind entsprechend der EG-Gasgeräterichtlinie (90/396/EWG) und prEN483 geprüft und zugelassen.
- Das Abgaszubehör ist Bestandteil der CE-Zulassung. Aus diesem Grund dürfen nur ***JUNKERS*** Abgaszubehöre verwendet werden.
- Der Wasserinhalt der genannten ***JUNKERS*** Gas-Kesselthermen liegt unter 10 Liter und entspricht somit Gruppe I der DampfKV. Entsprechend § 12, Absatz 1, ist keine Bauartzulassung für den Wärmeerzeuger erforderlich.

1.3 Montagevorschriften

Erforderliche Genehmigungen

Informieren Sie sich vor Einbau des Gasgerätes und der zugehörigen Abgasführung bei der zuständigen Baubehörde und beim Bezirks-Schornsteinfegermeister, ob Einwände bestehen.

Mindestabstände zu brennbaren Baustoffen

Die Oberflächentemperatur am Verbrennungsluftrohr liegt unter 85 °C. Nach TRGI 1986 bzw. TRF 1988 sind keine Mindestabstände zu brennbaren Baustoffen erforderlich. Die Vorschriften (LBO, FeuVo) der einzelnen Bundesländer können hiervon abweichen und Mindestabstände zu brennbaren Baustoffen vorschreiben.

Anforderungen an den Schornstein

- Er muss den Anforderungen nach DIN 18160 Teil 1 entsprechen.
- Er muss innerhalb eines Gebäudes angeordnet sein.
- Er muss mindestens der Wärmedurchlasswiederstandsgruppe III und im unbeheizten Bereich der Gruppe II entsprechen.
- Er darf nur einmal schräg geführt sein. Die Höhe des Schornsteins bis zur Schrägführung darf nicht mehr als 10 m betragen.
- Der lichte Querschnitt darf maximal 400 cm^2 sein.
- Im Bereich der Reinigungsöffnung am unteren Ende des Schornsteins ist durch das Zeichen “G” kenntlich zu machen, dass er nur mit Gasfeuerstätten belegt bzw. belegungsfähig ist.

Anforderungen an den Aufstellraum

Bei Aufstellung von Gasgeräten nach C_{82x} (raumluftunabhängig) bestehen keine besonderen Anforderungen an den Aufstellraum.

Anschlusszahlen

Die Anzahl der maximal an einen Schornstein anzuschliessenden Gasfeuerstätten ist den Tabellen in Kapitel 8 zu entnehmen.

Feuerstättenanschluss

Vor Anschluss der Gasfeuerstätte muss die Eignung des Schornsteins durch den zuständigen Bezirksschornsteinfegermeister bestätigt werden.
Pro Etage darf nur eine Gasfeuerstätte im senkrechten Bereich des Schornsteins angeschlossen werden.
Der Anschluss muss mindestens 2 m unterhalb einer eventuellen Knickstelle erfolgen.
Gasfeuerstätten unterschiedlicher Leistung dürfen angeschlossen werden, wenn:

- die Summe der einzelnen grössten Wärmeleistungen die zugehörige Summe entsprechend der Anschlusszahlentabelle (Kapitel 8) nicht übersteigt;
- nur Gasfeuerstätten mit höchstens zwei verschiedenen in den Anschlusszahlentabelle (Kapitel 8) benachbarten Wärmeleistungen eingesetzt werden;
- die oberste Gasfeuerstätte die höhere Wärmeleistung aufweist.

2 Zulässige Rohrlängen und Umlenkungen

Maximal zulässige Verbrennungsluft-/Abgasrohrlängen:

- Verbrennungsluftführung 4 m
- Abgasführung 2 m.

Zulässige Anzahl von Umlenkungen in der Verbrennungsluft-/Abgasführung:

- Verbrennungsluftführung 3 x 90°
- Abgasführung 3 x 90°.

Eine 90°-Umlenkung entspricht zwei 45°-Umlenkungen. Bei Einsatz von Umlenkungen reduzieren sich die zulässigen Verbrennungsluft-/Abgasrohrlängen nicht.

3 Hinweise zur Montage

- Der Anschluss des Abgaszubehörs ist waagerecht nach links oder rechts möglich.
- Berücksichtigen Sie bei Verwendung von Speichern deren Abmessungen für die Installation des Abgaszubehörs.

4 Einbaumaße

4.1 ZSR 7/11-5 AE

4.1.1 Einzelgerät

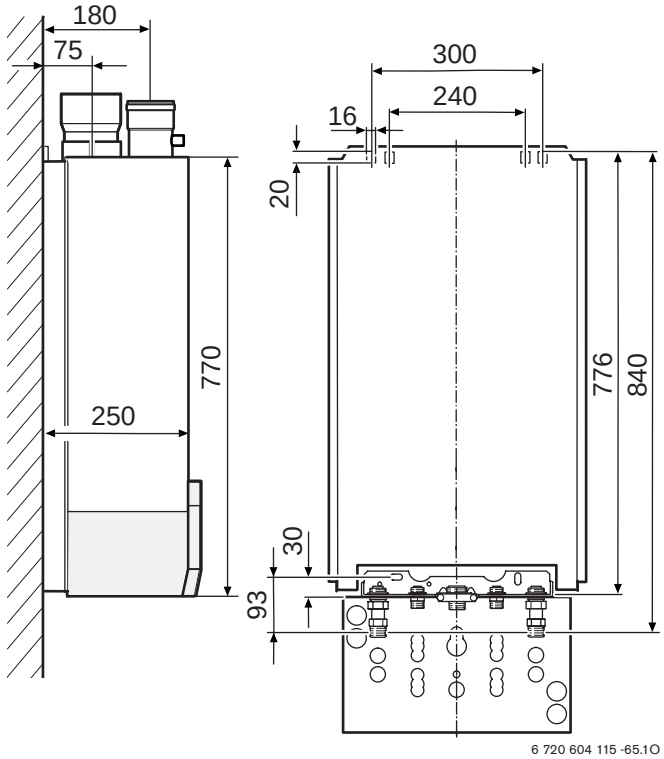

Bild 1 Gerätemaße

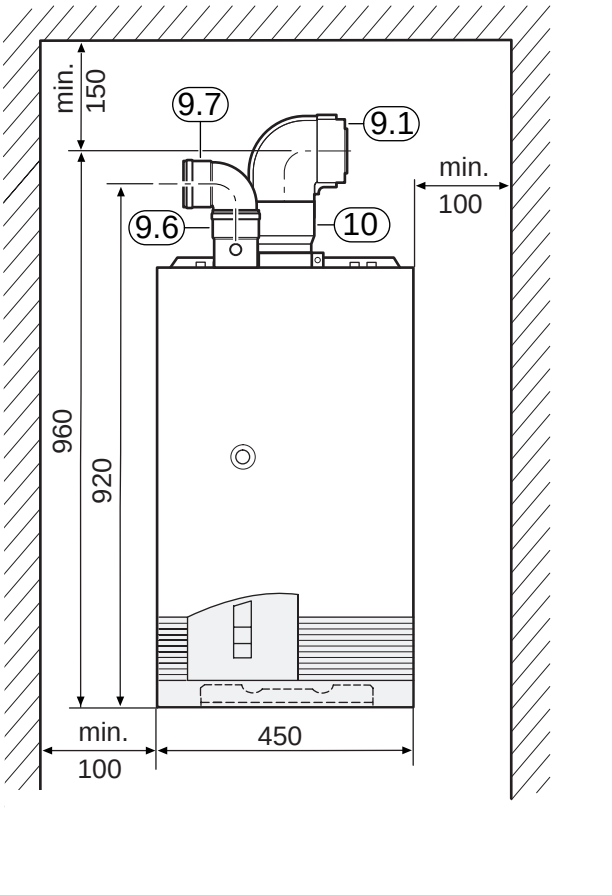

Bild 2 Abgasführung nach rechts, Verbrennungsluftansaugung von links

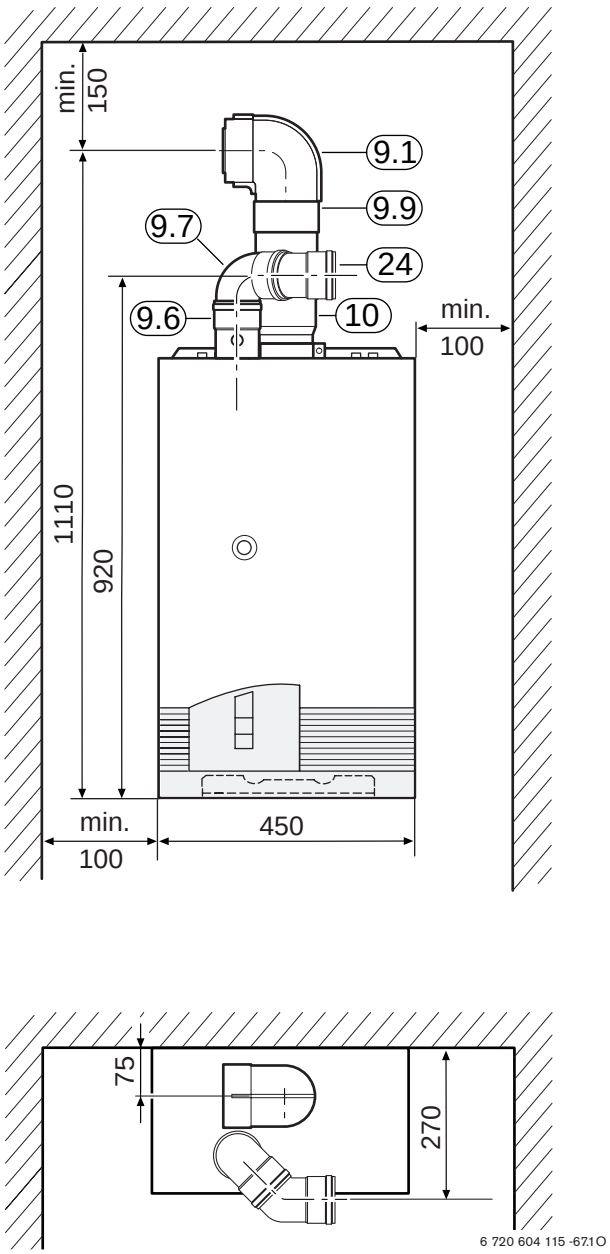

Bild 3 Abgasführung nach links, Verbrennungsluftansaugung von rechts

Legende Bild 2 und Bild 3:

9: AZ 208
10: AZ 168 (im Lieferumfang der Gas-Kesseltherme enthalten)
24: AZ 166

4.1.2 ZSR 7/11-5 AE mit ST 50/80

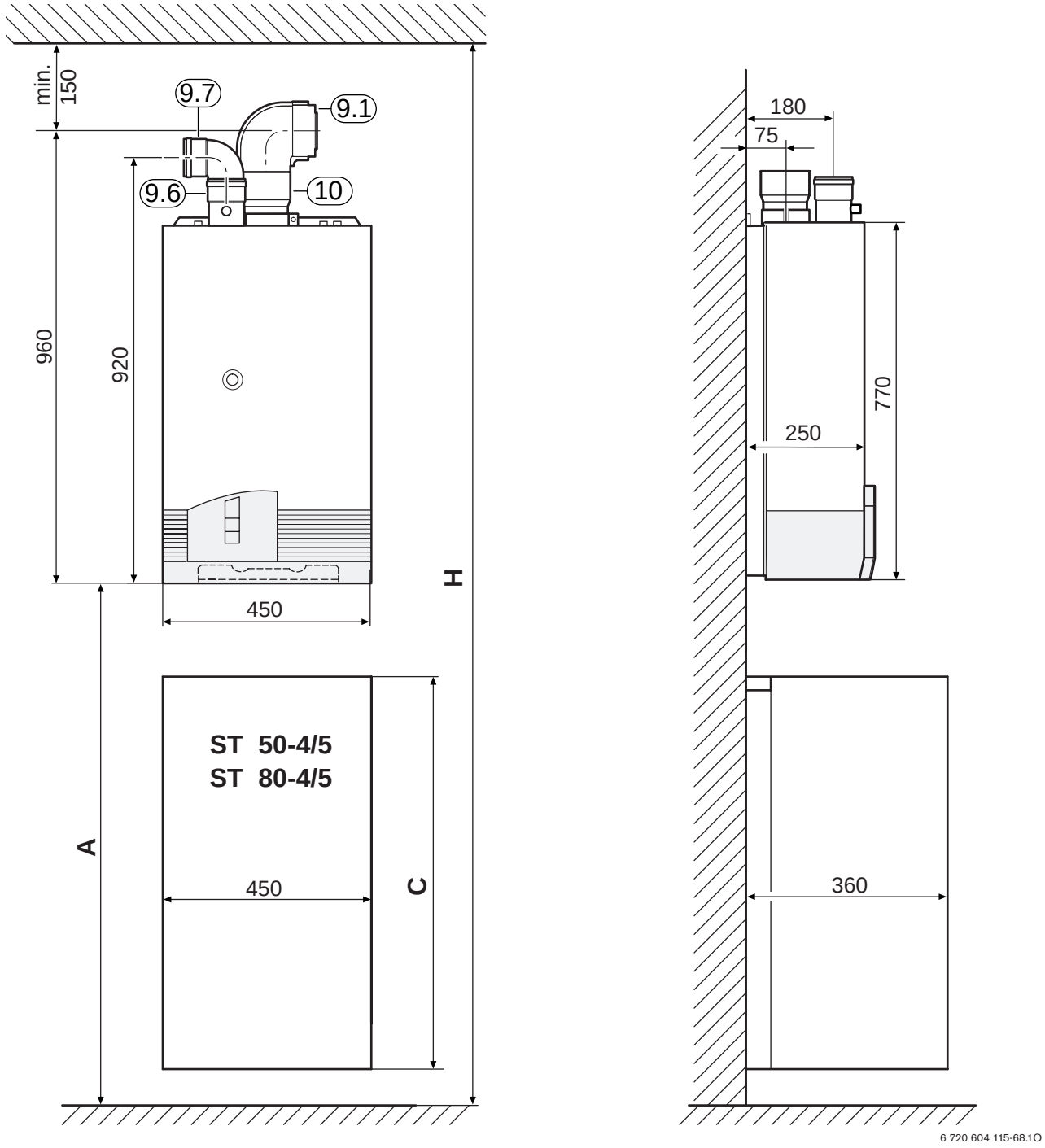

Bild 4 Abgasführung nach rechts, Verbrennungsluftansaugung von links

9: AZ 208
10: AZ 168 (im Lieferumfang der Gas-Kesseltherme enthalten)
24: AZ 166

Weitere Maße sind den Maßbildern des Einzelgerätes zu entnehmen.

	ST 50-4/5	ST 80-4/5
A	min. 1150 mm	min. 1150 mm
C	770 mm	1170 mm
H	min. 2260 mm	min. 2660 mm

Tab. 1

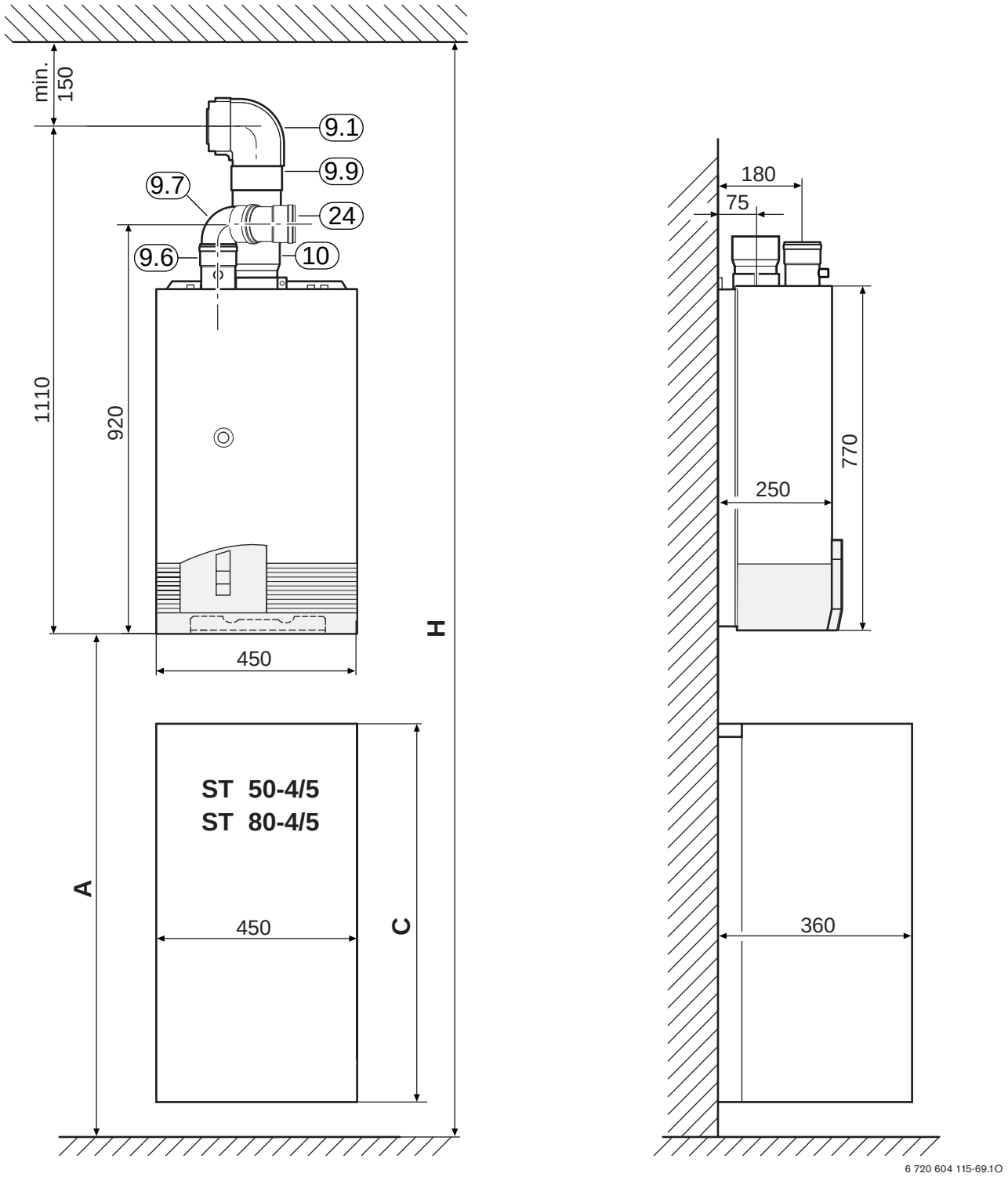

Bild 5 Abgasführung nach links, Verbrennungsluftansaugung von rechts

9: AZ 208
10: AZ 168 (im Lieferumfang der Gas-Kesseltherme enthalten)
24: AZ 166

	ST 50-4/5	ST 80-4/5
A	min. 1150 mm	min. 1150 mm
C	770 mm	1170 mm

Tab. 2

	ST 50-4/5	ST 80-4/5
H	min. 2410 mm	min. 2810 mm

Tab. 2

Weitere Maße sind den Maßbildern des Einzelgerätes zu entnehmen.

4.1.3 ZSR 7/11-5 AE mit ST 120/160

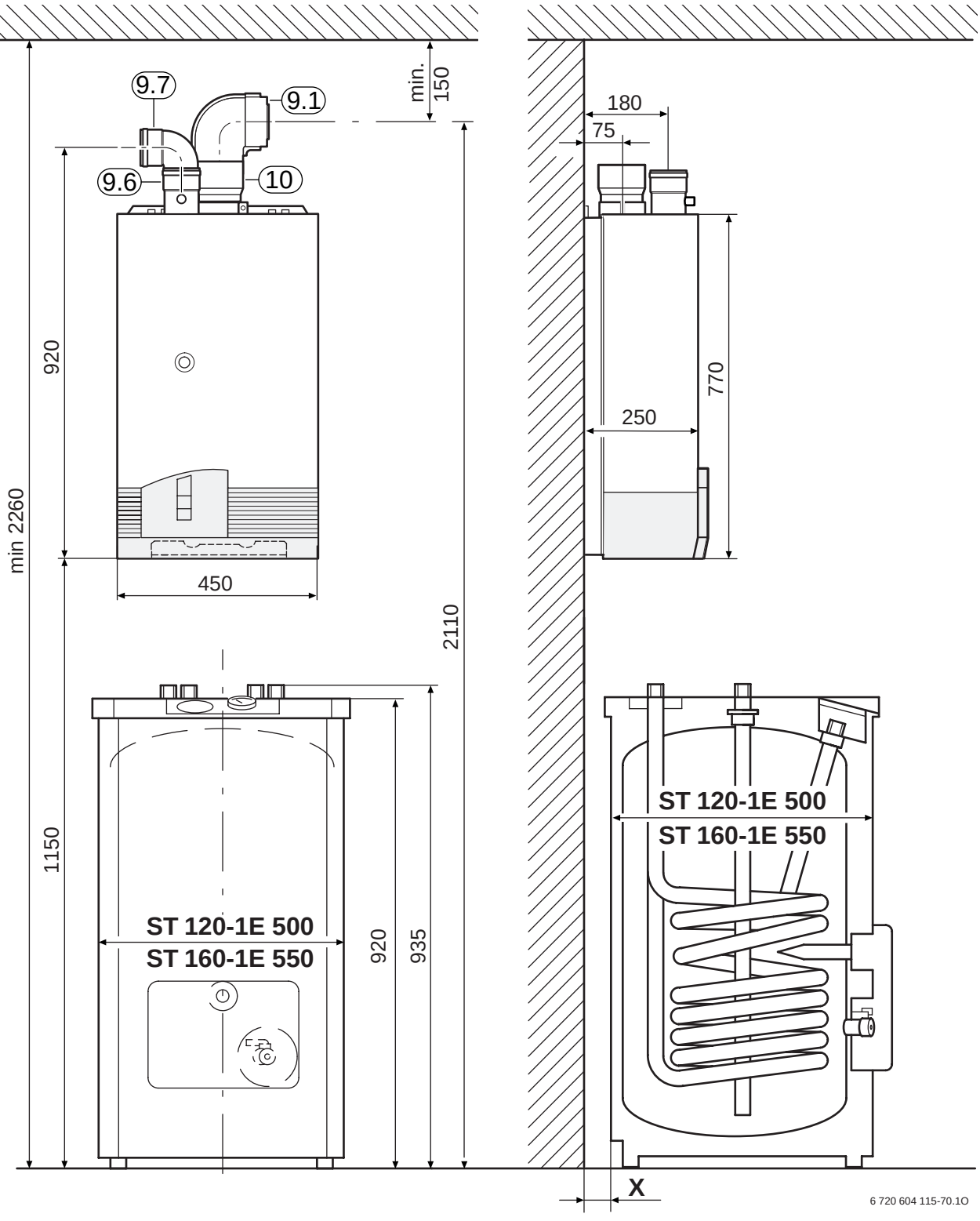

Bild 6 Abgasführung nach rechts, Verbrennungsluftansaugung von links

9: AZ 208
10: AZ 168 (im Lieferumfang der Gas-Kesseltherme enthalten)
24: AZ 166

	ST 120-1 E/EO	ST 160-1 E/EO
X	max. 60 mm	0 mm

Tab. 3

Weitere Maße sind den Maßbildern des Einzelgerätes zu entnehmen.

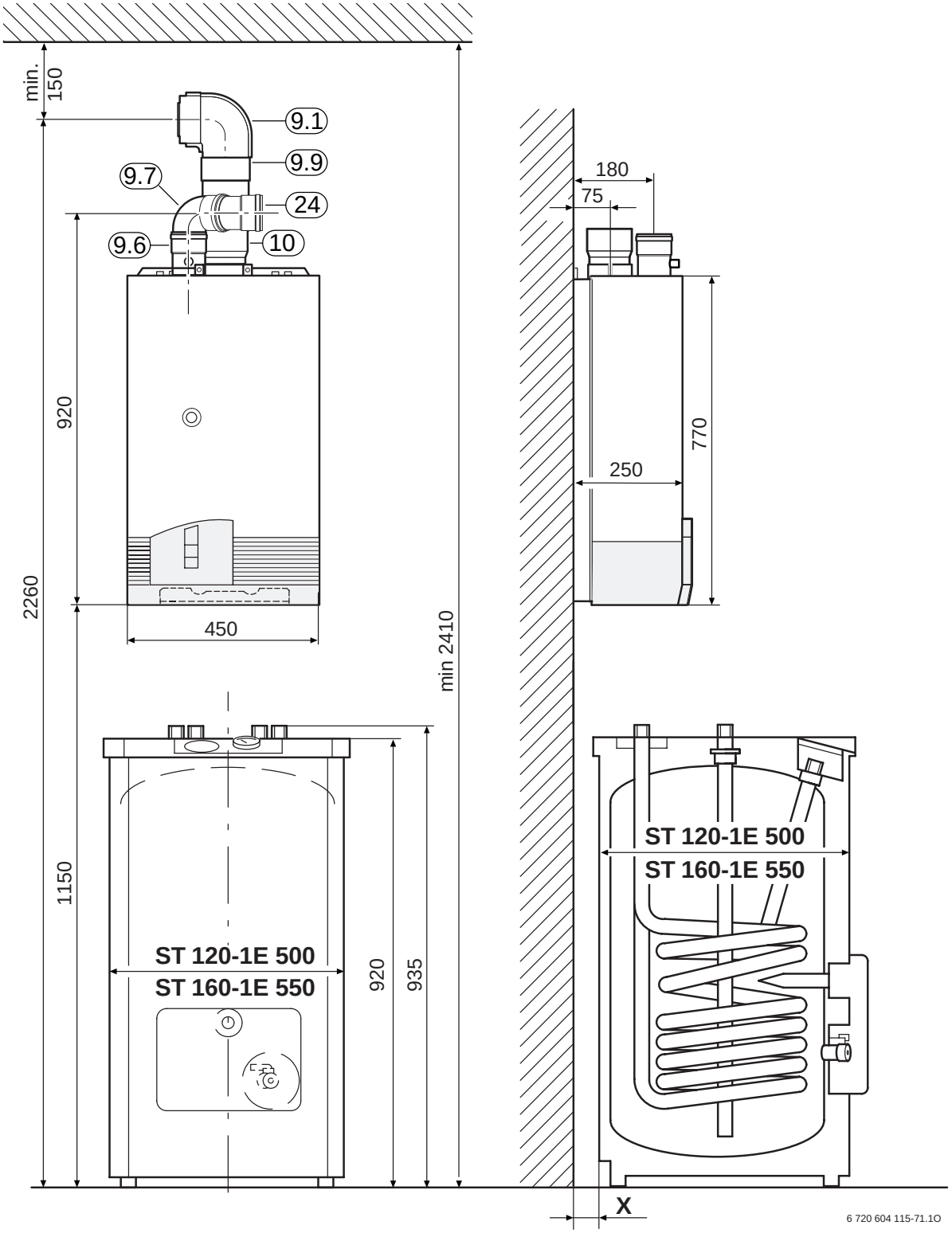

Bild 7 Abgasführung nach links, Verbrennungsluftansaugung von rechts

9: AZ 208
10: AZ 168 (im Lieferumfang der Gas-Kesseltherme enthalten)
24: AZ 166

	ST 120-1 E/EO	ST 160-1 E/EO
X	max. 60 mm	0 mm

Tab. 4

Weitere Maße sind den Maßbildern des Einzelgerätes zu entnehmen.

4.2 ZSR/ZWR 18/24-5 AE

4.2.1 Einzelgerät

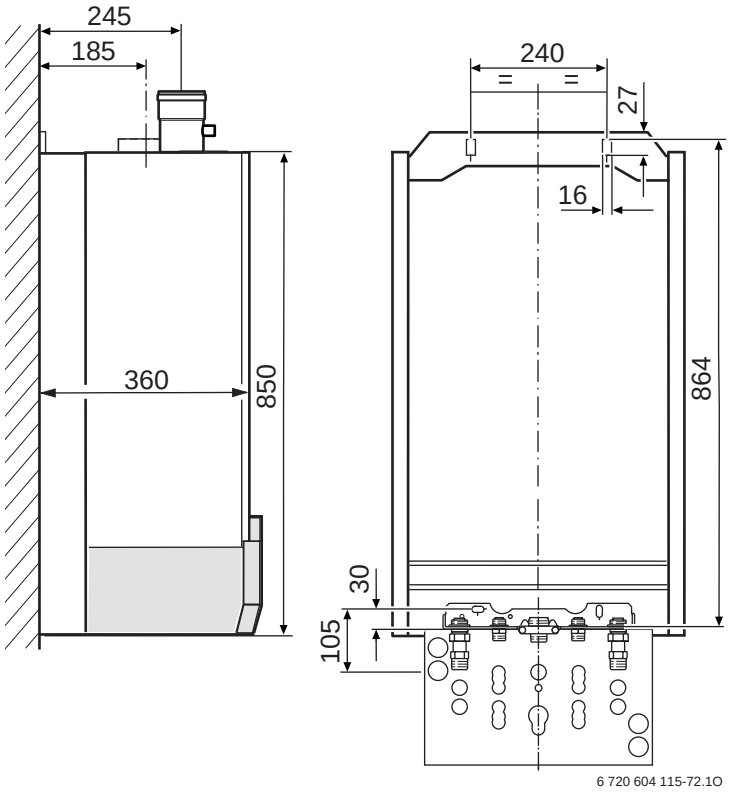

Bild 8 Gerätemaße

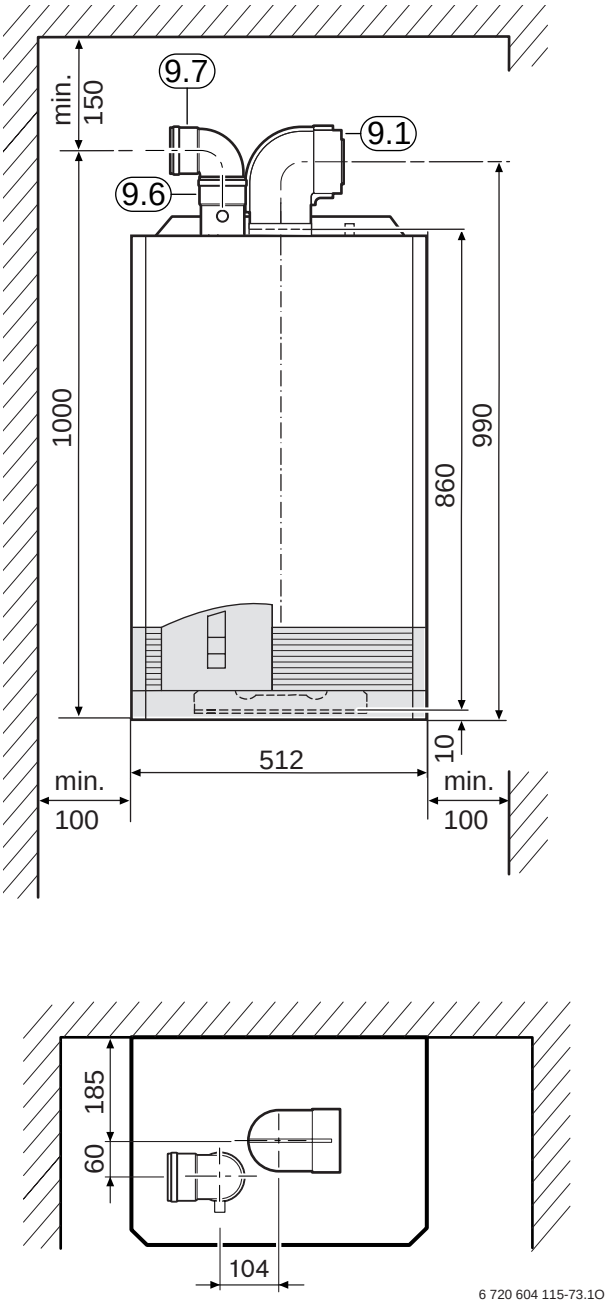

Bild 9 Abgasführung nach rechts, Verbrennungsluftansaugung von links

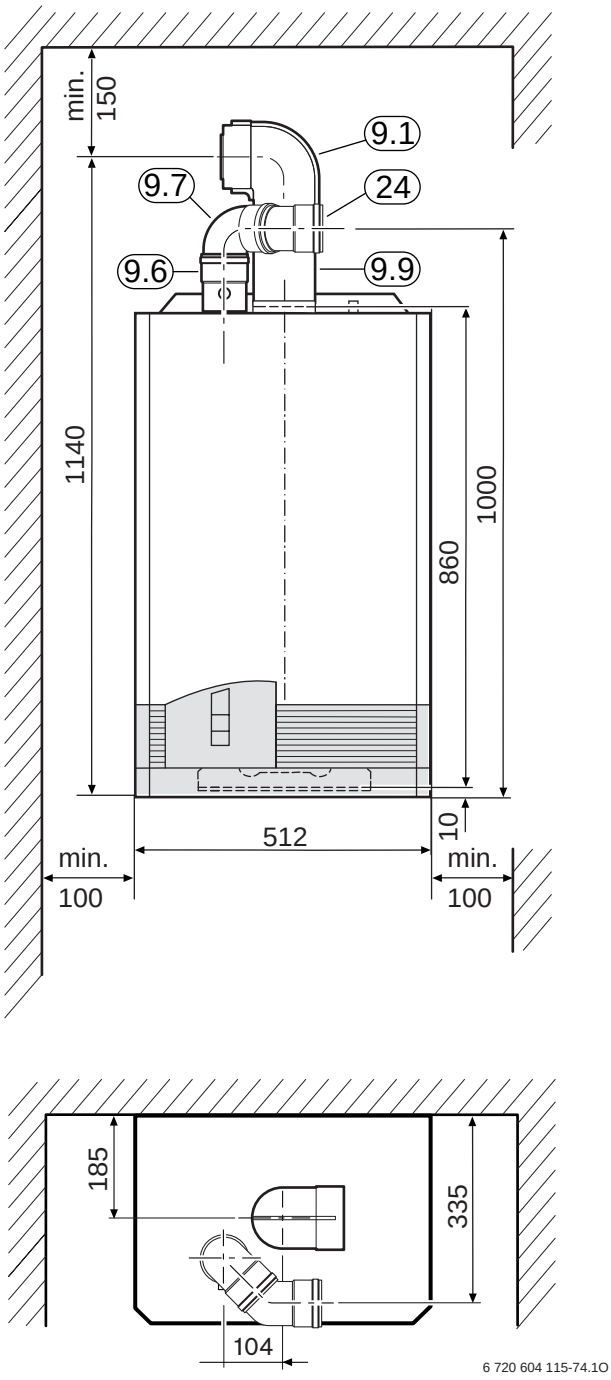

Bild 10 Abgasführung nach links, Verbrennungsluftansaugung von rechts

Legende Bild 9 und Bild 10:

9: AZ 208
24: AZ 166

4.2.2 ZSR/ZWR 18/24-5 AE mit ST 120/160

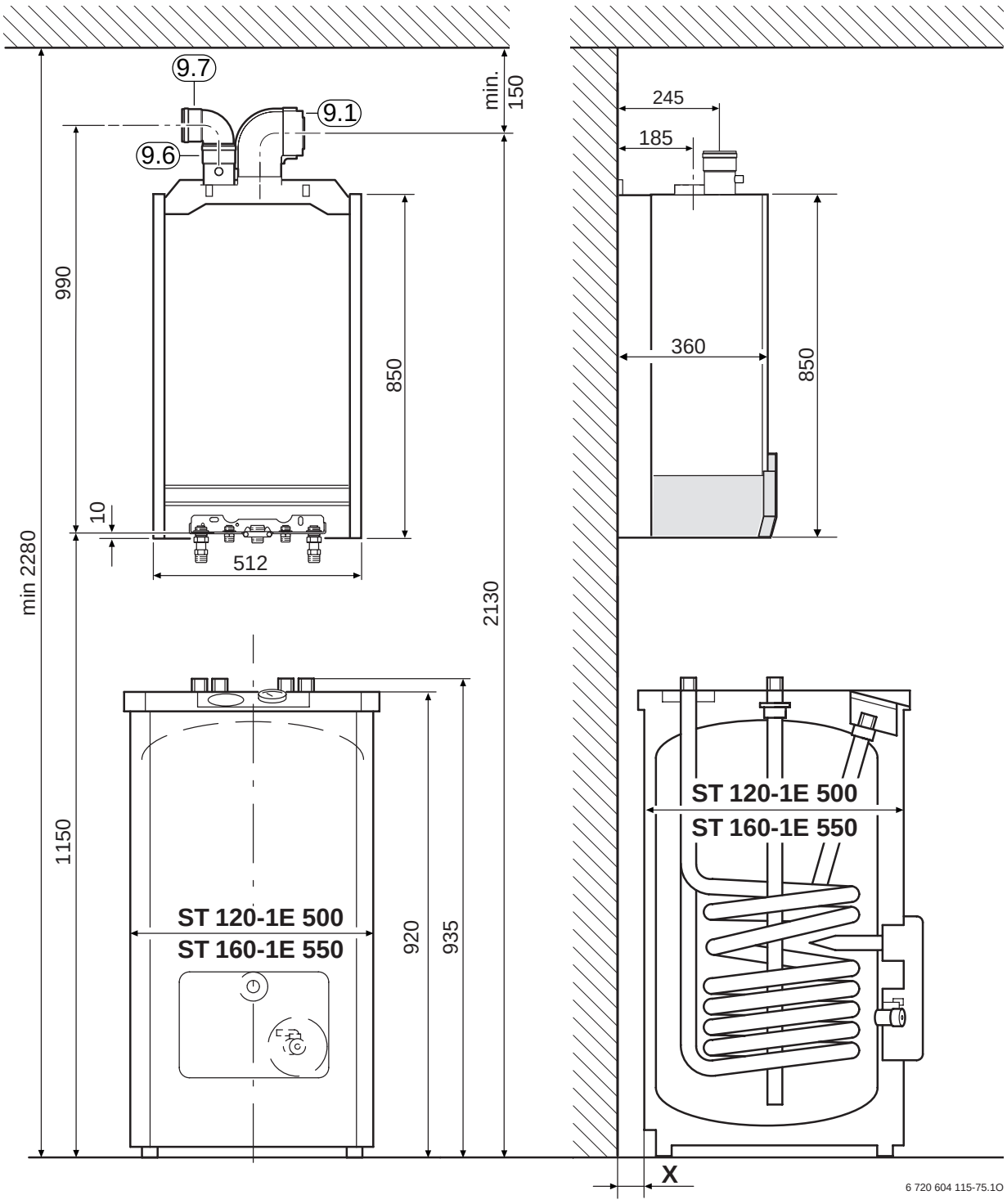

Bild 11 Abgasführung nach rechts, Verbrennungsluftansaugung von links

9: AZ 208
24: AZ 166

Weitere Maße sind den Maßbildern des Einzelgerätes zu entnehmen.

	ST 120-1 E/EO	ST 160-1 E/EO
X	max. 60 mm	0 mm

Tab. 5

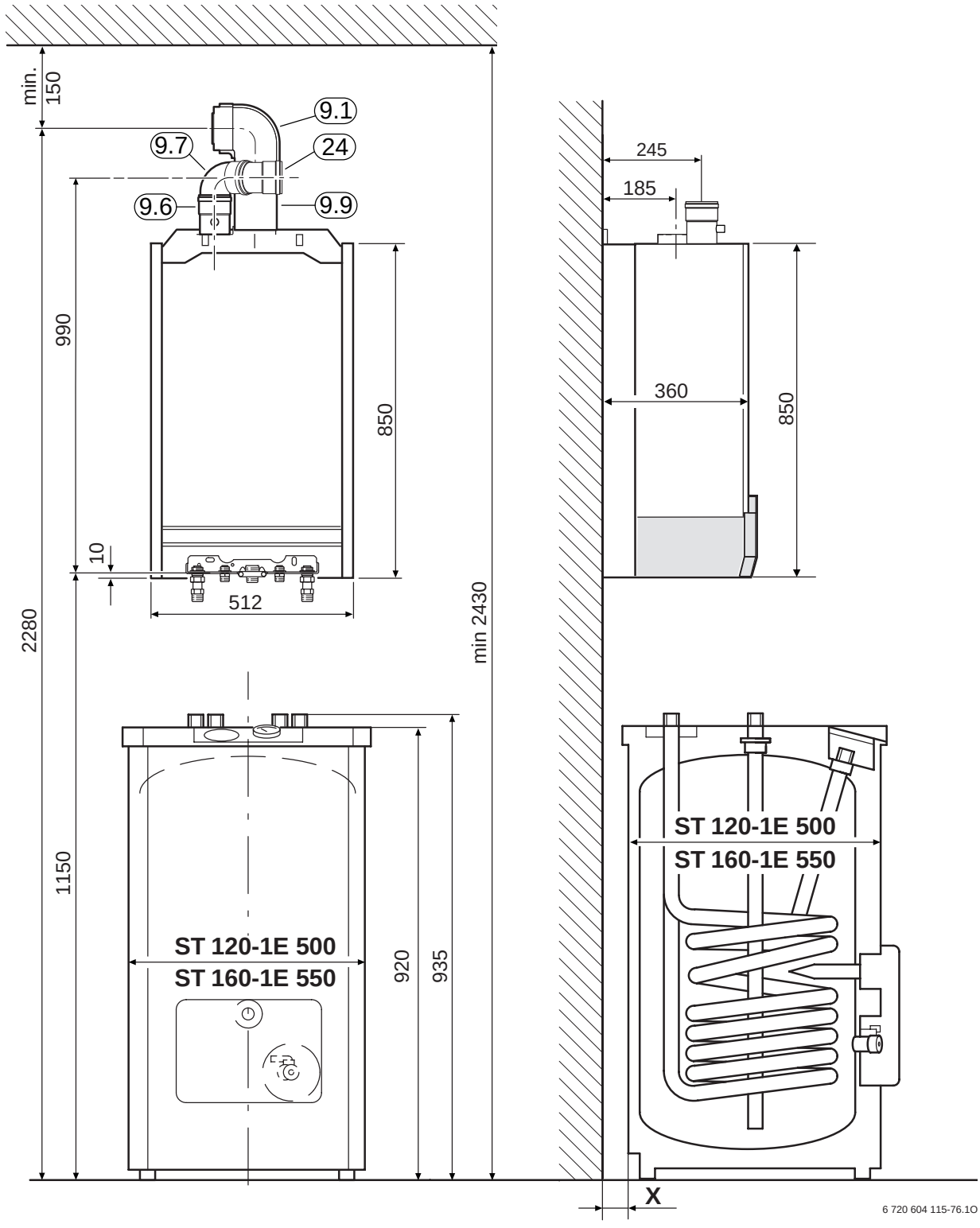

Bild 12 Abgasführung nach links, Verbrennungsluftansaugung von rechts

9: AZ 208
24: AZ 166

	ST 120-1 E/EO	**ST 160-1 E/EO**
X	max. 60 mm	0 mm

Tab. 6

Weitere Maße sind den Maßbildern des Einzelgerätes zu entnehmen.

5 Montage bei ZSR 7/11-5 AE

5.1 Seitliche Abgasführung

- Maße für die Bohrungen der gewählten Verbrennungsluft-/Abgasführung ermitteln (siehe Kapitel 4).
- Bohrung mitØ95 mm am Schornstein herstellen.
- Bohrung mitØ85 mm an der Außenwand herstellen.
- AZ 168[1)] (10) und AZ 170 (12) auf das Gerät montieren.
- Verbrennungsluftstutzen (9.6) , VerbrennungsluftblendeØ40 (9.15) und Dichtungen (9.5) mit den Schrauben (12.4) aus AZ 170 (12) befestigen.

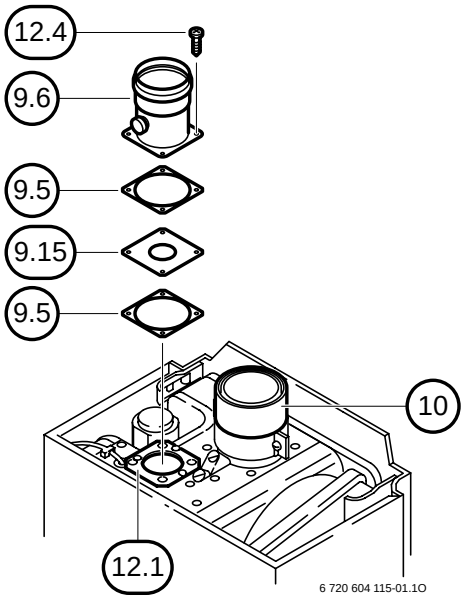

Bild 13

- Länge LA des Anschluss-Stücks (9.2) mit Abgasrohr (9.3) wie folgt ermitteln:
  - Bei gemauerten Schornsteinen:

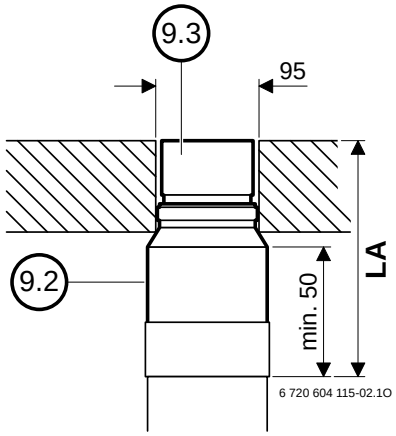

Bild 14

  - Bei Keramik- und Edelstahlrohren mit angeformten Anschluss-Stutzen:

Bei Anschluss-Stutzen die bündig mit dem Mauerwerk abschließen kann das Abgasrohr (9.3) entfallen.

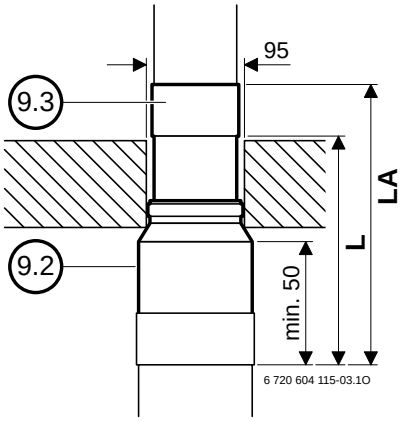

Bild 15

  - Bei Keramik- und Edelstahlrohren mit Steckadapter:

DernSteckadapter nach Angaben des Herstellers auf ca.Ø80 mm anpassen.

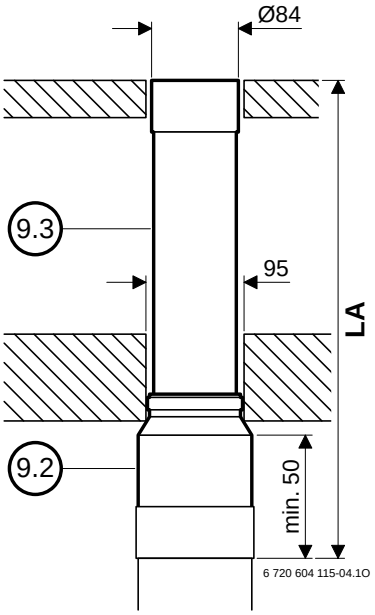

Bild 16

1) Im Lieferumfang der Gas-Kesseltherme enthalten.

- Anschluss-Stück (9.2) und Abgasrohr (9.3) auf das Maß LA ablängen und Schnittkanten entgraten.

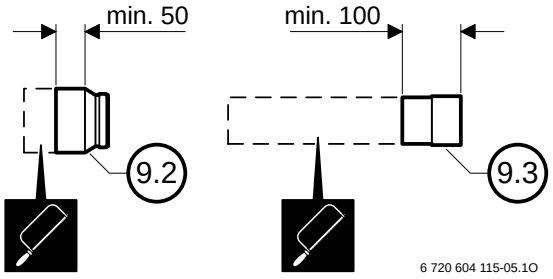

Bild 17

Bei Abgasführung nach links:

- Doppelrohrverlängerung (9.9), Doppelrohrkrümmer (9.1), eventuell benötigte Rohrverlängerungen bzw. Umlenkungen, Anschluss-Stück (9.2) und Abgasrohr (9.3) montieren.

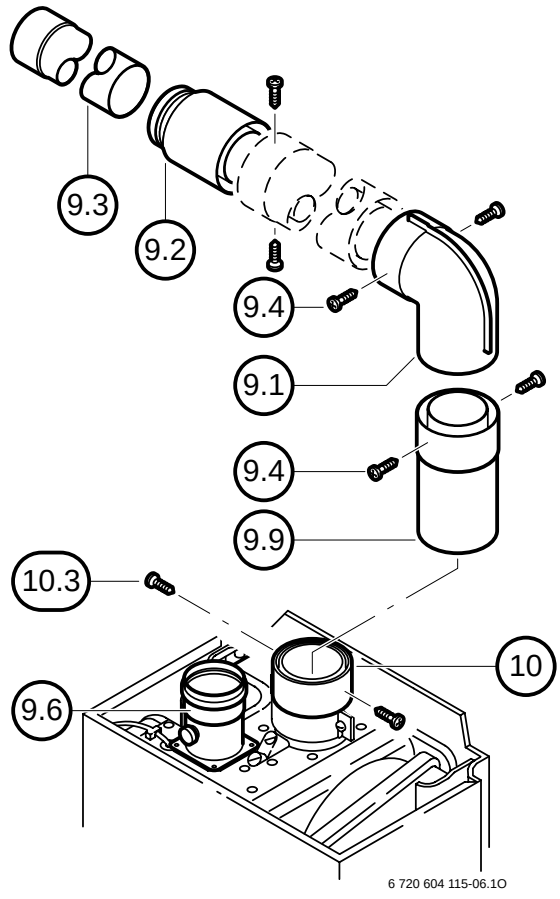

Bild 18

Die Schornsteineinführung muss geeignet abgedichtet werden z. B. mit Dichtschnur.

Bei Abgasführung nach rechts:

- Doppelrohrkrümmer (9.1), eventuell benötigte Rohrverlängerungen bzw. Umlenkungen, Anschluss-Stück (9.2) und Abgasrohr (9.3) montieren.

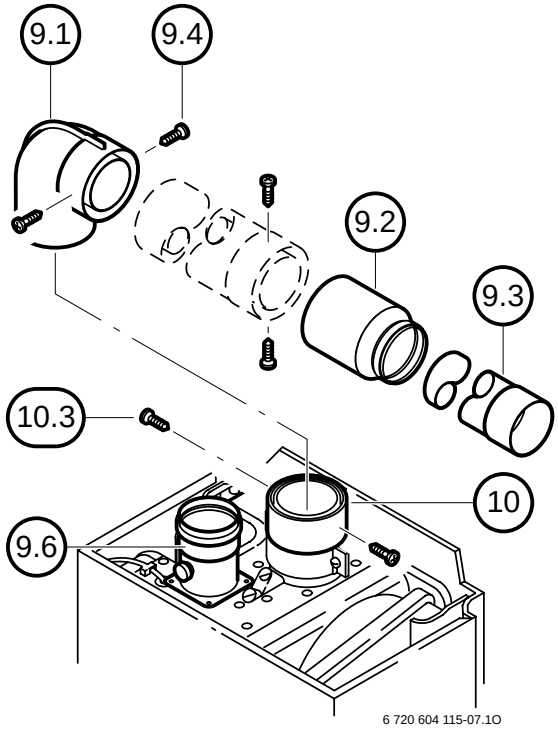

Bild 19

Die Schornsteineinführung muss geeignet abgedichtet werden z. B. mit Dichtschnur.

Verbrennungsluftführung

- Länge LF der Verbrennungsluftansaugung (9.8) ermitteln.

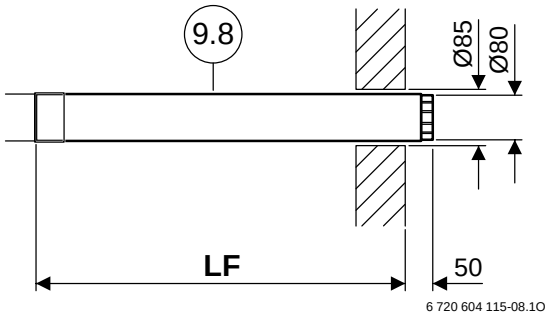

Bild 20

- Verbrennungsluftansaugung (9.8) auf die Länge LF ablängen und Schnittkanten entgraten.

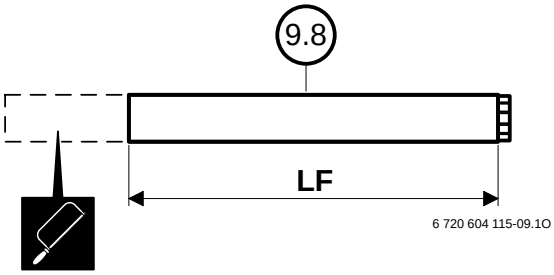

Bild 21

Bei Verbrennungsluftführung von rechts:

- 90°-Verbrennungsluftbogen (9.7), 45°-Verbrennungsluftbogen (24 nicht im Lieferumfang enthalten), eventuell benötigte Rohrverlängerungen bzw. Umlenkungen und Verbrennungsluftansaugung (9.8) montieren.

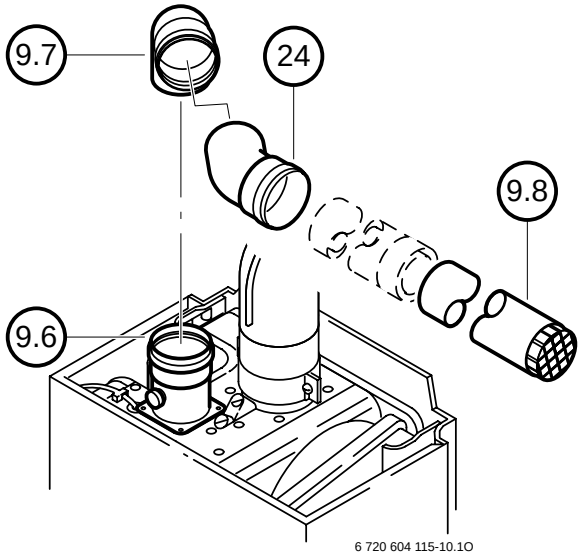

Bild 22

Bei Verbrennungsluftführung von links:

- 90°-Verbrennungsluftbogen (9.7), eventuell benötigte Rohrverlängerungen bzw. Umlenkungen und Verbrennungsluftansaugung (9.8) montieren.

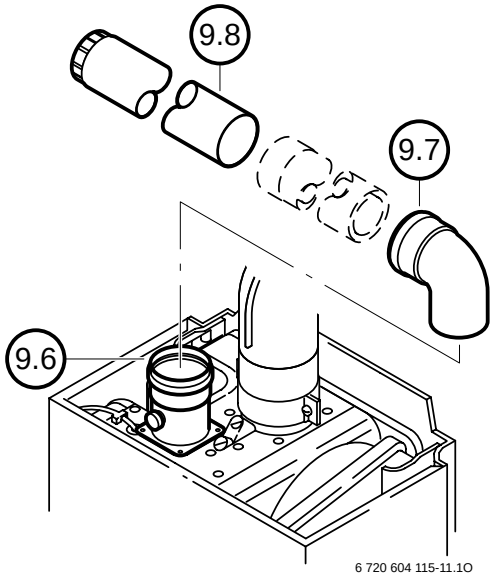

Bild 23

Nach der Verbrennungsluft-/Abgasrohrmontage

- Gerät an das Abgaszubehör anpassen (siehe Kapitel 5.3).

5.2 Abgasführung direkt nach hinten

- ▸ Maße für die Bohrungen der gewählten Verbrennungsluft-/Abgasführung ermitteln (siehe Kapitel 4).
- ▸ Bohrung mit Ø130 mm am Schornstein herstellen.
- ▸ Bohrung mit Ø85 mm an der Außenwand herstellen.

Das Abgasrohr (9.3) bzw. das Anschluss-Stück (9.2) darf nicht in die Abgasleitung ragen.

- ▸ Länge L bzw. LA des Anschluss-Stücks (9.2) mit Abgasrohr (9.3) wie folgt ermitteln:
  - – Bei gemauerten Schornsteinen:

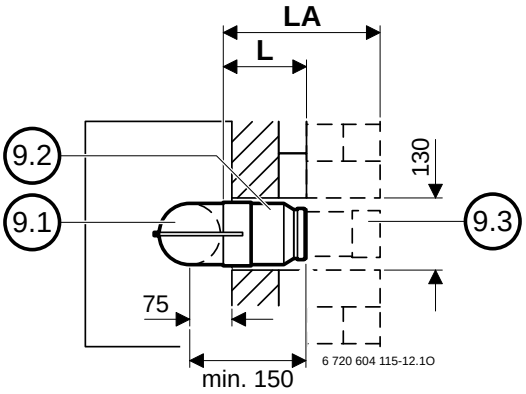

Bild 24

  - – Bei Keramik- und Edelstahlrohren mit angeformten Anschluss-Stutzen:

Bei ausreichender Länge des angeformten Anschluss-Stutzens kann das Abgasrohr (9.3) entfallen.

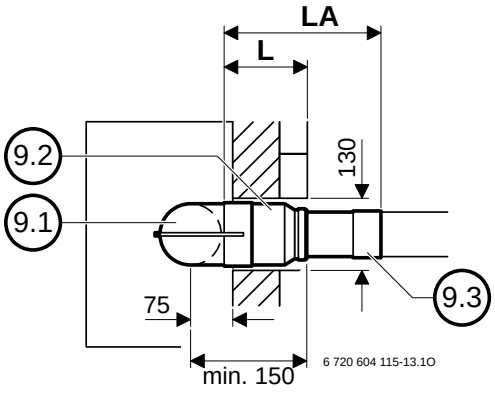

Bild 25

  - – Bei Keramik- und Edelstahlrohren mit Steckadapter:

Den Steckadapter nach Angaben des Herstellers auf ca.Ø 80 mm anpassen.

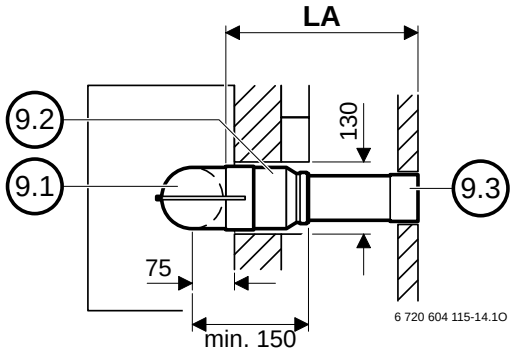

Bild 26

- ▸ Anschluss-Stück (9.2) und Abgasrohr (9.3) auf das Maß L bzw. LA ablängen und Schnittkanten entgraten.

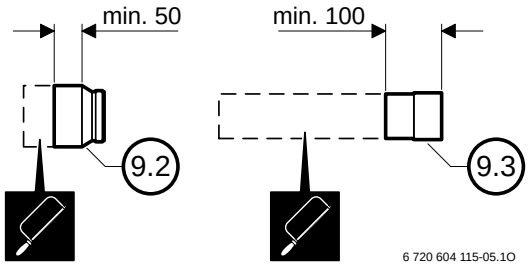

Bild 27

- ▸ AZ 168[1)] (10), Doppelrohrkrümmer (9.1), Anschluss-Stück (9.2) mit den Schrauben (10.3 und 9.4) verbinden und eventuell Abgasrohr (9.3) montieren.

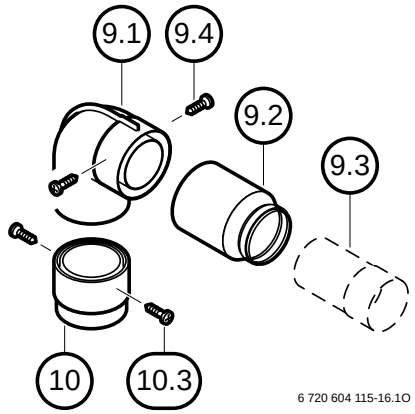

Bild 28

1) Im Lieferumfang der Gas-Kesseltherme enthalten.

- Vormontierte Abgasführung (10+9.1+9.2+9.3) in den Schornstein stecken und auf dem Gerät befestigen.

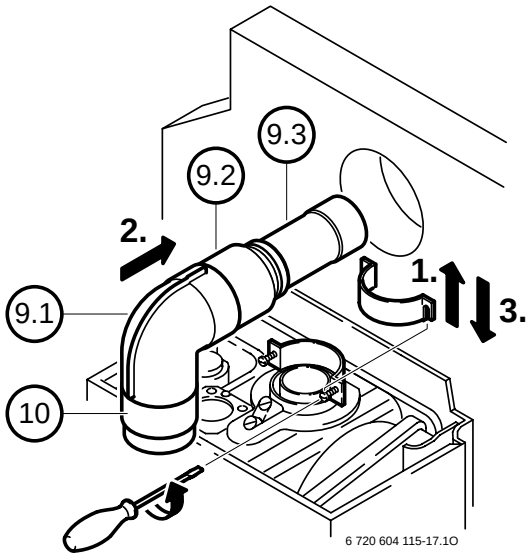

Bild 29

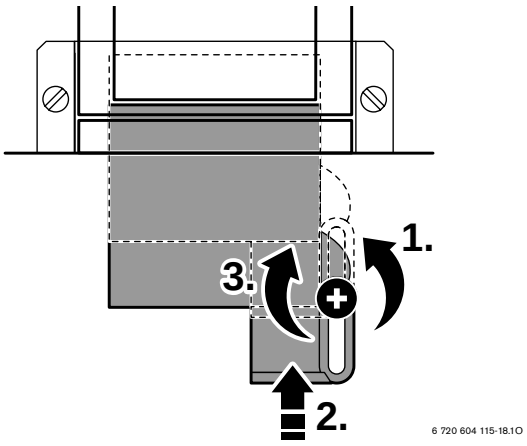

Bild 30

Die Schornsteineinführung muss geeignet abgedichtet werden z. B. mit Dichtschnur.

Verbrennungsluftführung

- AZ 170 (12) auf das Gerät montieren.
- Verbrennungsluftstutzen (9.6) , VerbrennungsluftblendeØ40 (9.15) und Dichtungen (9.5) mit den Schrauben (12.4) aus AZ 170 befestigen.

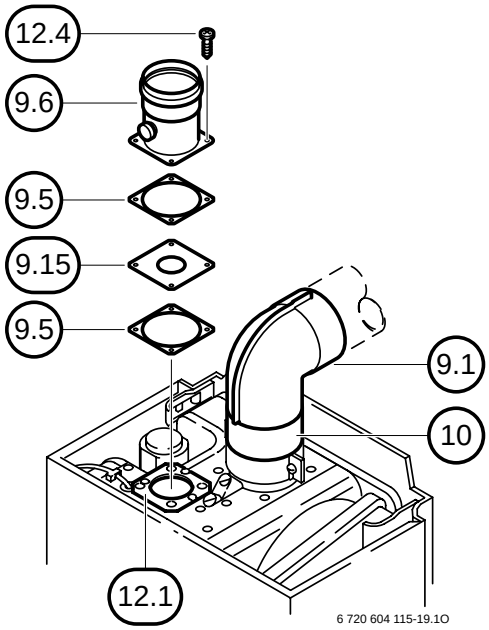

Bild 31

- Länge LF der Verbrennungsluftansaugung (9.8) ermitteln.

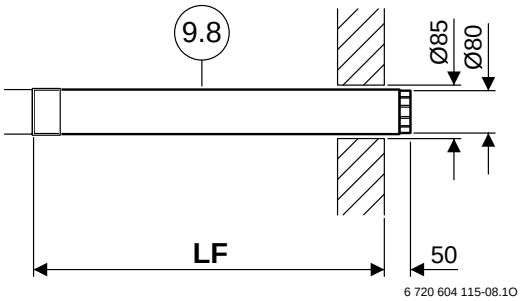

Bild 32

- Verbrennungsluftansaugung (9.8) auf die Länge LF ablängen und Schnittkanten entgraten.

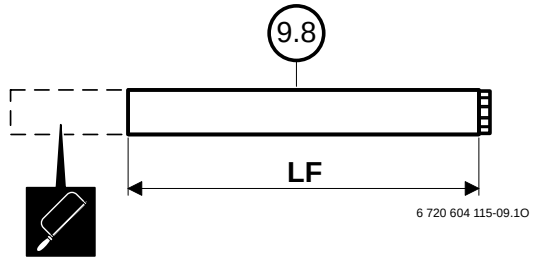

Bild 33

Bei Verbrennungsluftführung von rechts:

- 90°-Verbrennungsluftbogen (9.7), 45°-Verbrennungsluftbogen (24, nicht im Lieferumfang enthalten), eventuell benötigte Rohrverlängerungen bzw. Umlenkungen und Verbrennungsluftansaugung (9.8) montieren.

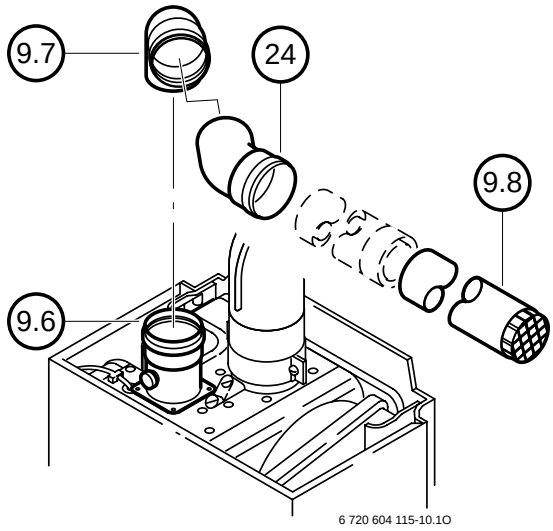

Bild 34

Bei Verbrennungsluftführung von links:

- 90°-Verbrennungsluftbogen (9.7), eventuell benötigte Rohrverlängerungen bzw. Umlenkungen und Verbrennungsluftansaugung (9.8) montieren.

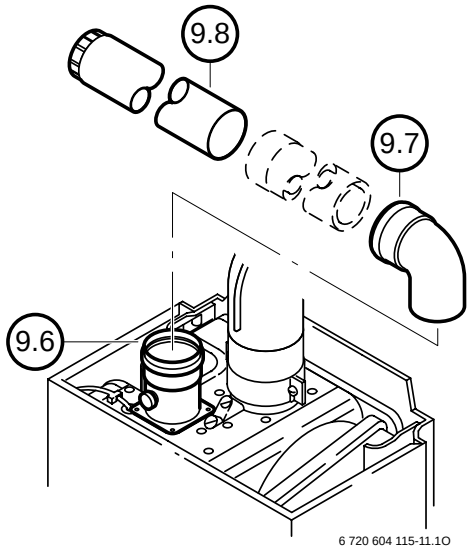

Bild 35

Nach der Verbrennungsluft-/Abgasrohrmontage

- Gerät an das Abgaszubehör anpassen (siehe Kapitel 5.3).

5.3 Geräteseitige Anpassung

- ▸ Ventilator (226) ausbauen:
  - – Elektrische Leitungen (226.1) vom Ventilator (226) abziehen.
  - – Schrauben (226.2) entfernen und Ventilator (226) nach vorne herausziehen.

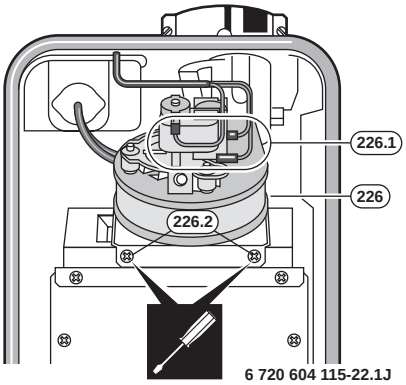

Bild 36

- ▸ Abdeckblech für Nebenluft (9.12) einstecken.

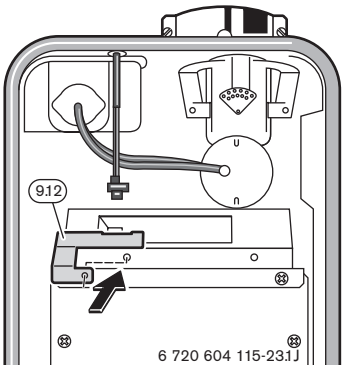

Bild 37

- ▸ Prüfen ob DrosselscheibeØ44 erforderlich ist:

Gesamtanzahl Umlenkungen in der Abgasführung 1 x 90° = 2 x 45°	**Drosselscheibe Ø44 (9.10)** 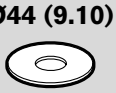
1 x 90°	ja
2 x 90°	ja
1 x 90° + Wellrohr (AZ 213)	ja
3 x 90°	nein

Tab. 7 Auswahltabelle Drosselscheibe (9.10)

- ▸ Falls die DrosselscheibeØ44 erforderlich ist an der Saugseite das Ventilators (226) montieren

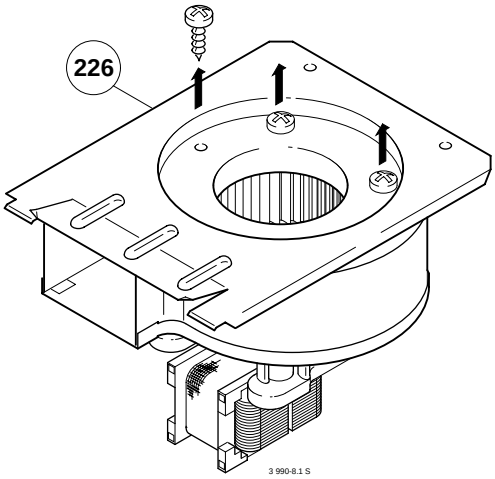

Bild 38

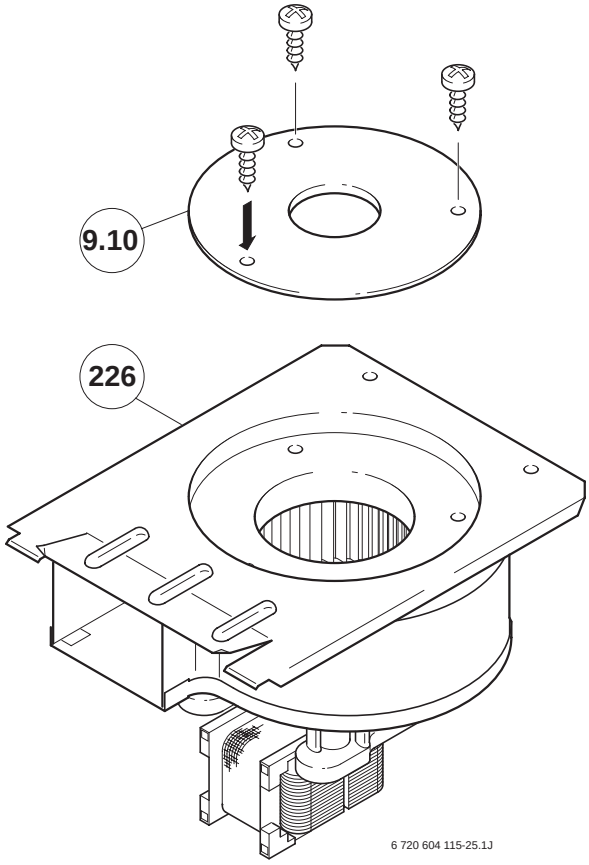

Bild 39

- ▸ Ventilator (226) in Gerät einsetzen, mit den Schrauben (226.1) befestigen und elektrische Leitungen (226.1) aufstecken (Bild 34).

▶ Verstellbare Drosselblende (256) auf Stellung 13 einstellen:
  – Sicherungsschraube (256.1) entfernen.

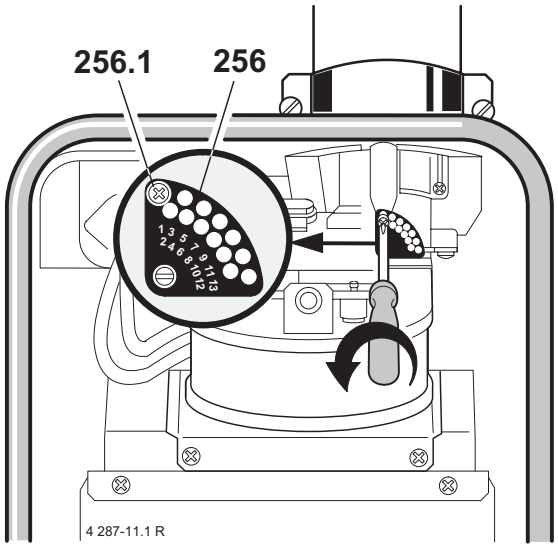

Bild 40

  – Verstellbare Drosselblende (256) drehen, bis das Loch der Kennziffer 13 senkrecht steht.

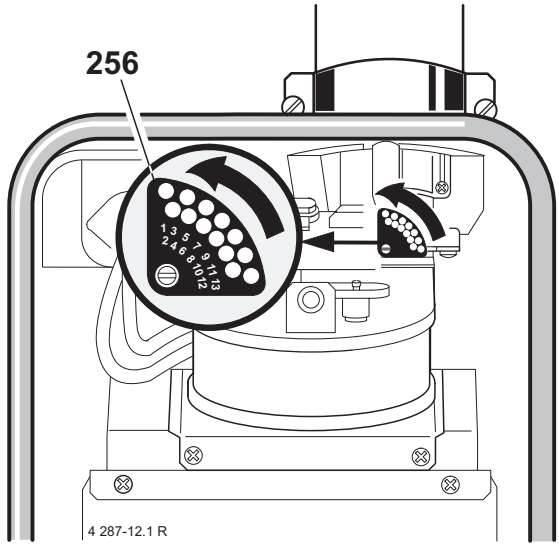

Bild 41

  – Verstellbare Drosselblende (256) mit der Schraube (256.1) sichern.

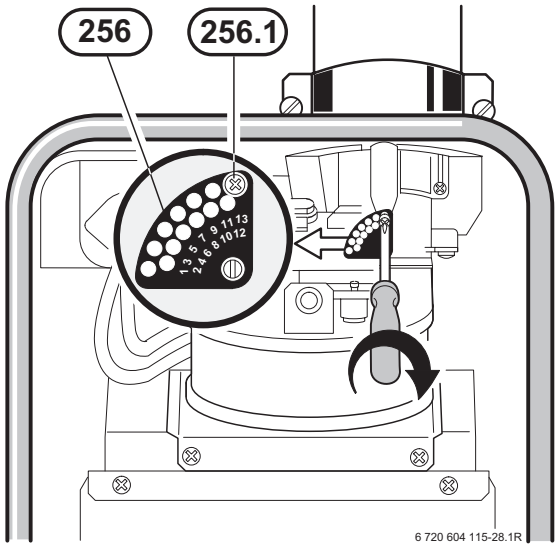

Bild 42

6 Montage bei ZSR/ZWR 18, 24-5 AE

6.1 Seitliche Abgasführung

- Maße für die Bohrungen der gewählten Verbrennungsluft-/Abgasführung ermitteln (siehe Kapitel 4).
- Bohrung mit Ø95 mm am Schornstein herstellen.
- Bohrung mit Ø85 mm an der Außenwand herstellen.
- Schrauben (d) lösen, Deckel (e) und Dichtung (f) von der Verbrennungsluftansaugung entfernen.

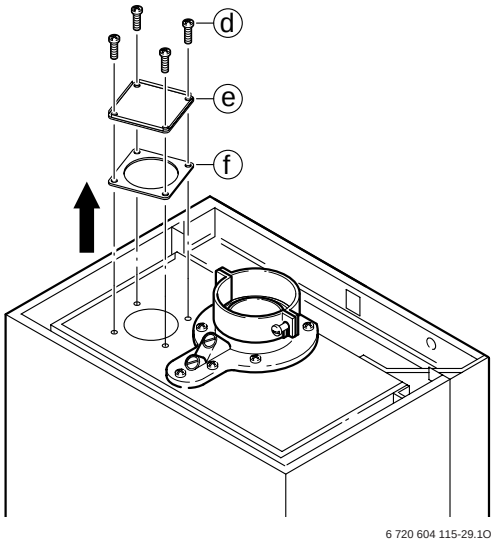

Bild 43

ZSR/ZWR 18-5 AE

- Verbrennungsluftstutzen (9.6) , Verbrennungsluftblende -5 (9.16) und Dichtungen (9.5) mit den Schrauben (d) befestigen.

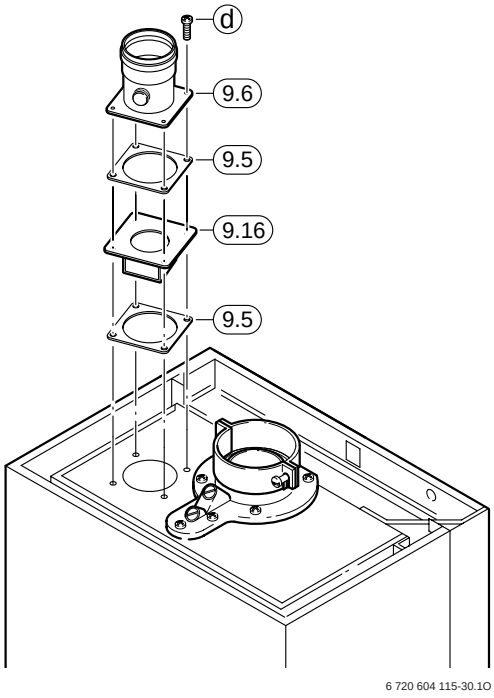

Bild 44

ZSR/ZWR 24-5 AE

- Verbrennungsluftstutzen (9.6), Verbrennungsluftblende Ø72 (9.14) und Dichtungen (9.5) mit den Schrauben (d) befestigen.

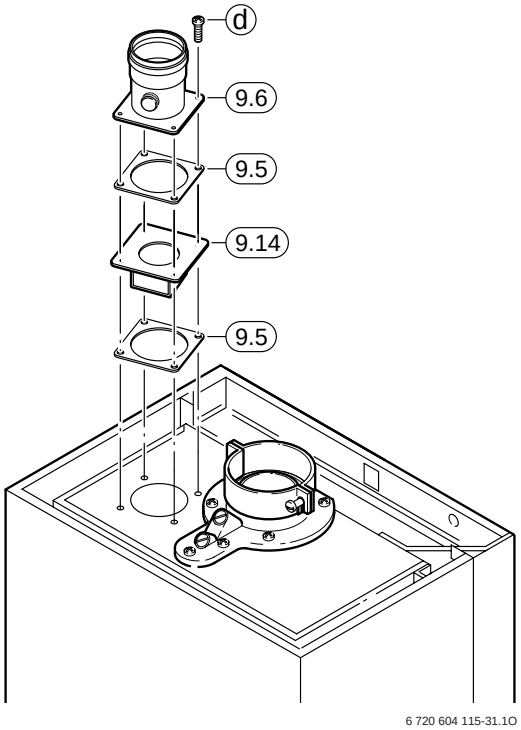

Bild 45

Weitere Montageschritte:

- Länge LA des Anschluss-Stücks (9.2) mit Abgasrohr (9.3) wie folgt ermitteln:
  - Bei gemauerten Schornsteinen:

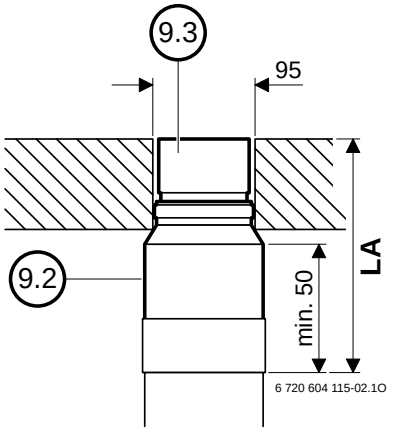

Bild 46

– Bei Keramik- und Edelstahlrohren mit angeformten Anschluss-Stutzen:

Bei Anschluss-Stutzen, die bündig mit dem Mauerwerk abschließen, kann das Abgasrohr (9.3) entfallen.

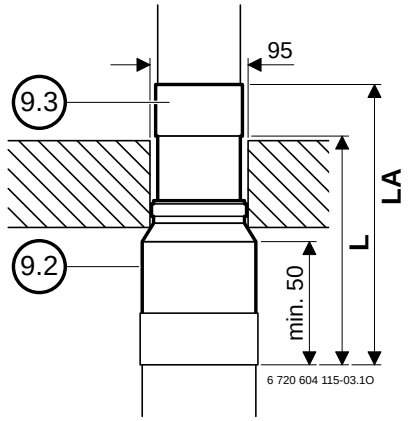

Bild 47

Den Steckadapter nach Angaben des Herstellers auf ca.Ø80 mm anpassen.

– Bei Keramik- und Edelstahlrohren mit Steckadapter:

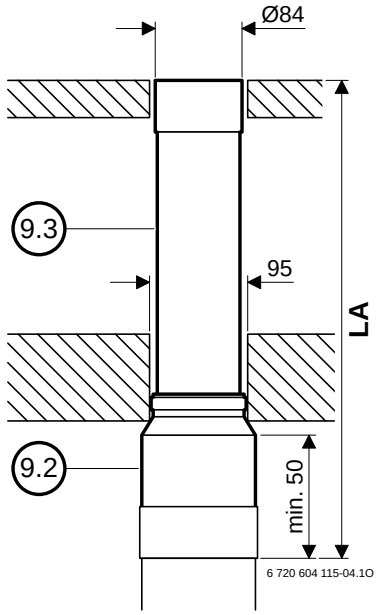

Bild 48

▸ Anschluss-Stück (9.2) und Abgasrohr (9.3) auf das Maß LA ablängen und Schnittkanten entgraten.

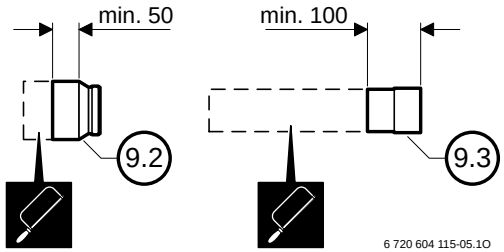

Bild 49

Bei Abgasführung nach links:

▸ Doppelrohrverlängerung (9.9), Doppelrohrkrümmer (9.1), eventuell benötigte Rohrverlängerungen bzw. Umlenkungen, Anschluss-Stück (9.2) und Abgasrohr (9.3) montieren.

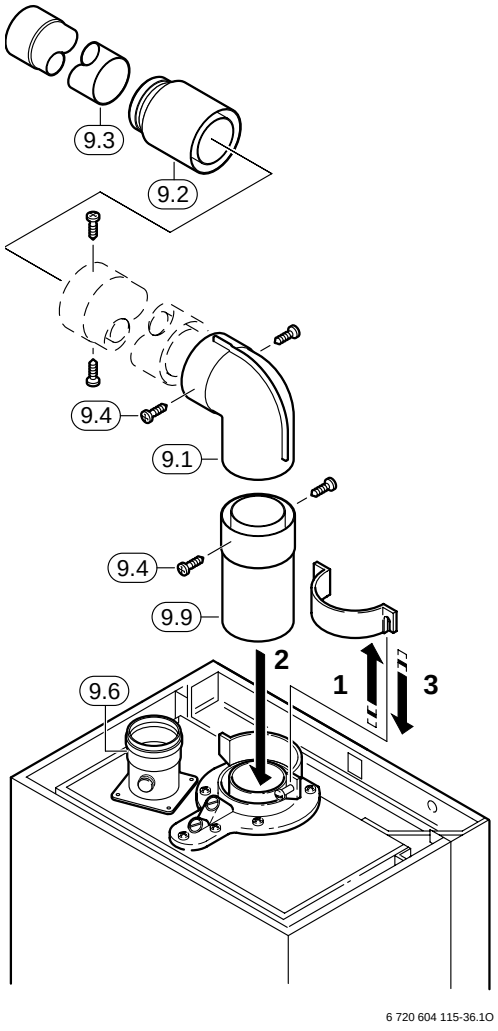

Bild 50

Die Schornsteineinführung muss geeignet abgedichtet werden z. B. mit Dichtschnur.

Bei Abgasführung nach rechts:

- Doppelrohrkrümmer (9.1), eventuell benötigte Rohrverlängerungen bzw. Umlenkungen, Anschluss-Stück (9.2) und Abgasrohr (9.3) montieren.

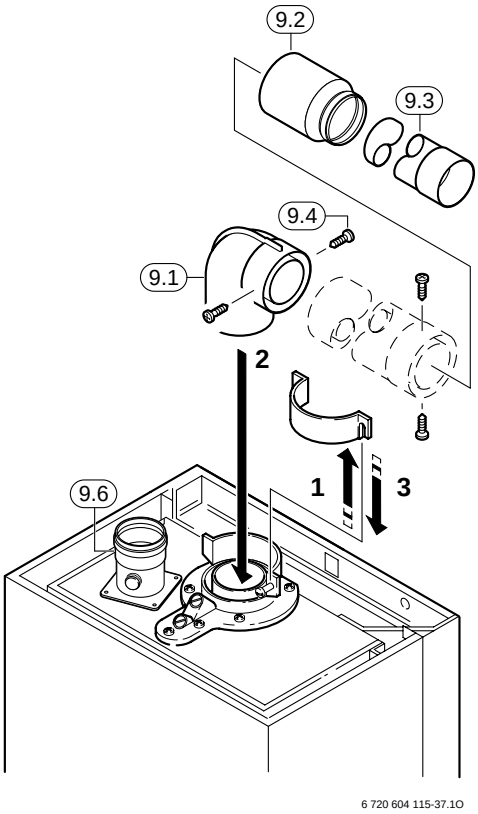

Bild 51

Die Schornsteineinführung muss geeignet abgedichtet werden z. B. mit Dichtschnur.

6.2 Verbrennungsluftführung

- Länge LF der Verbrennungsluftansaugung (9.8) ermitteln.

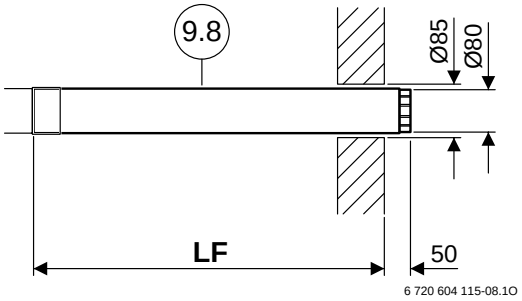

Bild 52

- Verbrennungsluftansaugung (9.8) auf die Länge LF ablängen und Schnittkanten entgraten.

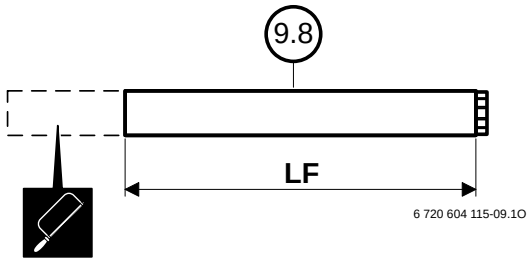

Bild 53

Bei Verbrennungsluftführung von rechts:

- 90°-Verbrennungsluftbogen (9.7), 45°-Verbrennungsluftbogen (24, nicht im Lieferumfang enthalten), eventuell benötigte Rohrverlängerungen bzw. Umlenkungen und Verbrennungsluftansaugung (9.8) montieren.

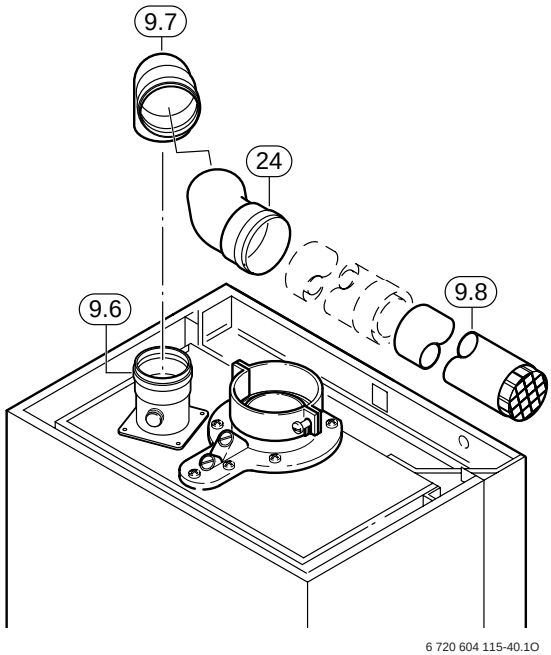

Bild 54

Bei Verbrennungsluftführung von links:

- 90°-Verbrennungsluftbogen (9.7), eventuell benötigte Rohrverlängerungen bzw. Umlenkungen und Verbrennungsluftansaugung (9.8) montieren.

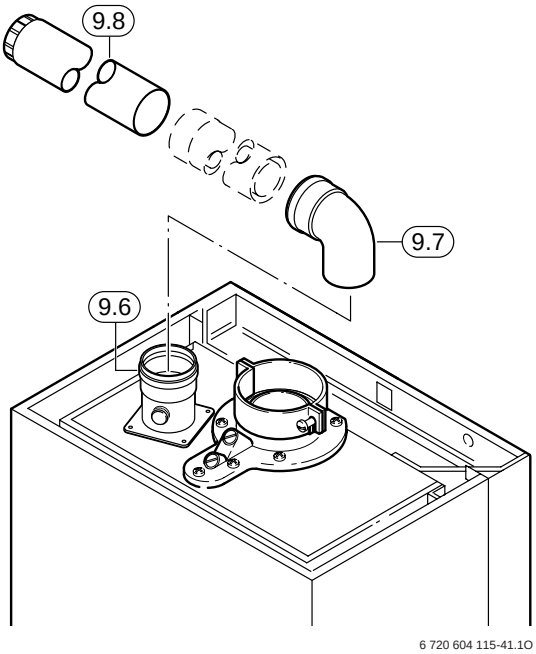

Bild 55

Nach der Verbrennungsluft-/Abgasrohrmontage

- Gerät an das Abgaszubehör anpassen (siehe Kapitel 6.4).

6.3 Abgasführung direkt nach hinten

- Maße für die Bohrungen der gewählten Verbrennungsluft-/Abgasführung ermitteln (siehe Kapitel 4).
- Bohrung mit Ø130 mm am Schornstein herstellen.
- Bohrung mit Ø85 mm an der Außenwand herstellen.

Das Abgasrohr (9.3) bzw. das Anschluss-Stück (9.2) darf nicht in die Abgasleitung ragen.

- Länge bzw. LA des Anschluss-Stücks (9.2) mit Abgasrohr (9.3) wie folgt ermitteln:
  - Bei gemauerten Schornsteinen:

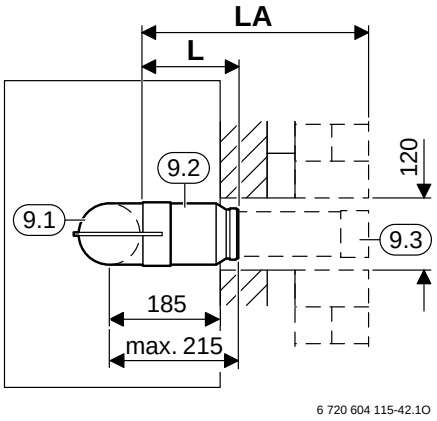

Bild 56

  - Bei Keramik- und Edelstahlrohren mit angeformten Anschluss-Stutzen:

Bei ausreichender Länge des angeformten Anschluss-Stutzens kann das Abgasrohr (9.3) entfallen.

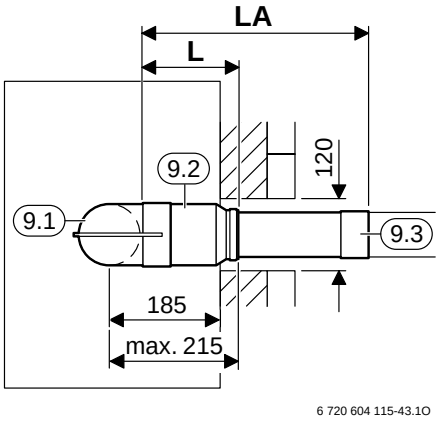

Bild 57

– Bei Keramik- und Edelstahlrohren mit Steckadapter:

Den Steckadapter nach Angaben des Herstellers auf ca.Ø 80 mm anpassen.

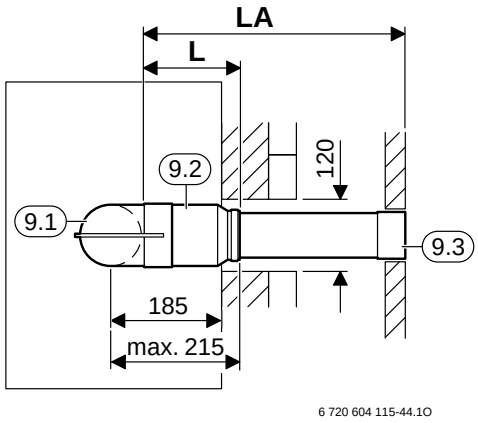

Bild 58

▶ Anschluss-Stück (9.2) und Abgasrohr (9.3) auf das Maß L bzw. LA ablängen und Schnittkanten entgraten.

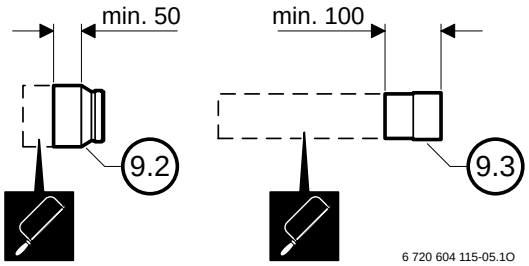

Bild 59

▶ Doppelrohrkrümmer (9.1), Anschluss-Stück (9.2) mit den Schrauben (9.4) verbinden und eventuell Abgasrohr (9.3) montieren.

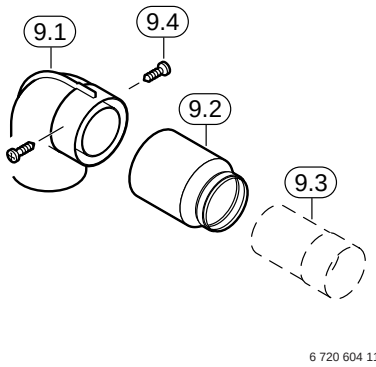

Bild 60

▶ Vormontierte Abgasführung (9.1+9.2+9.3) in den Schornstein stecken und auf dem Gerät befestigen.

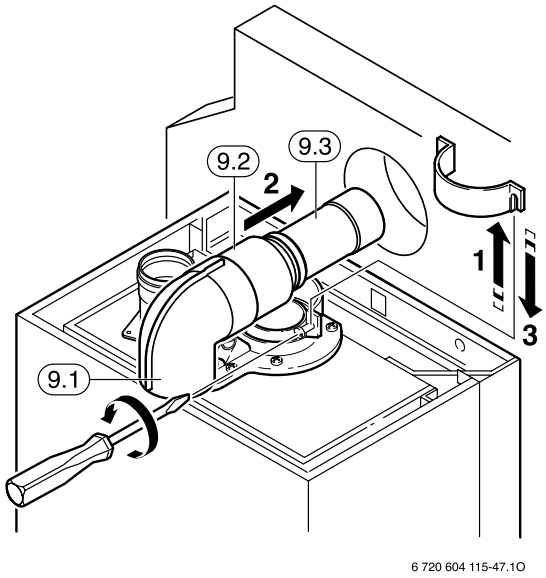

Bild 61

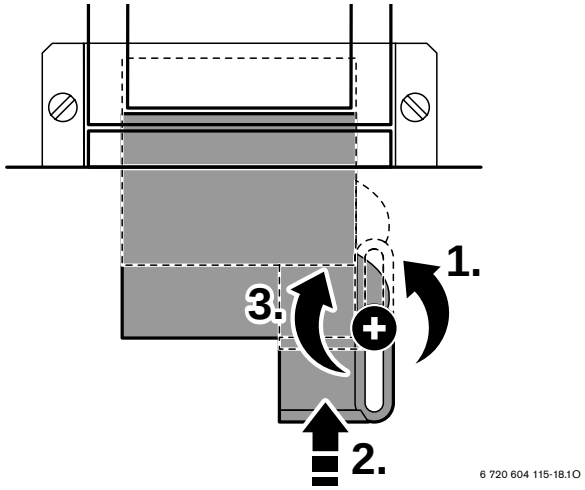

Bild 62

Die Schornsteineinführung muss geeignet abgedichtet werden z. B. mit Dichtschnur.

ZSR/ZWR 18-5 AE

- Verbrennungsluftstutzen (9.6) , Verbrennungsluftblende -5 (9.16) und Dichtungen (9.5) mit den Schrauben (d) befestigen.

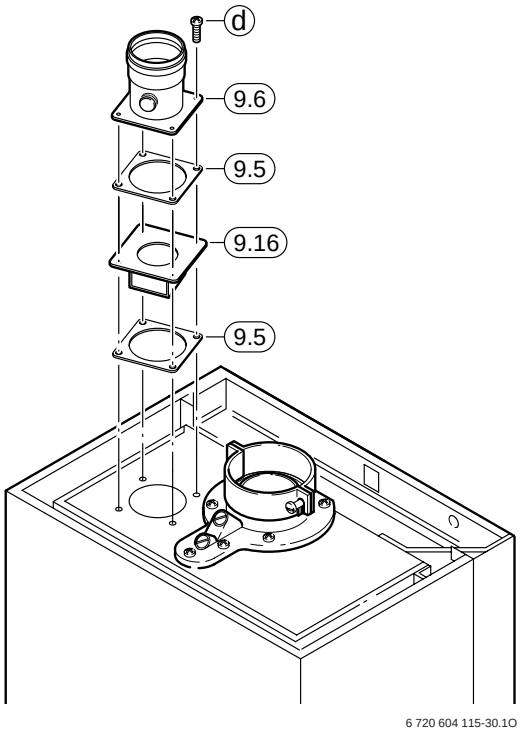

Bild 63

ZSR/ZWR 24-5 AE

- Verbrennungsluftstutzen (9.6) , Verbrennungsluftblende Ø72 (9.14) und Dichtungen (9.5) mit den Schrauben (d) befestigen.

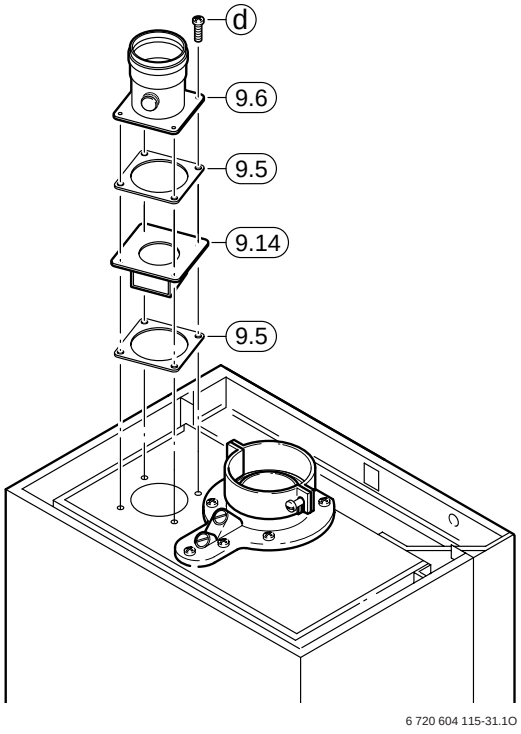

Bild 64

Bei Verbrennungsluftführung von rechts:

- 90°-Verbrennungsluftbogen (9.7), 45°-Verbrennungsluftbogen (24, nicht im Lieferumfang enthalten), eventuell benötigte Rohrverlängerungen bzw. Umlenkungen und Verbrennungsluftansaugung (9.8) montieren.

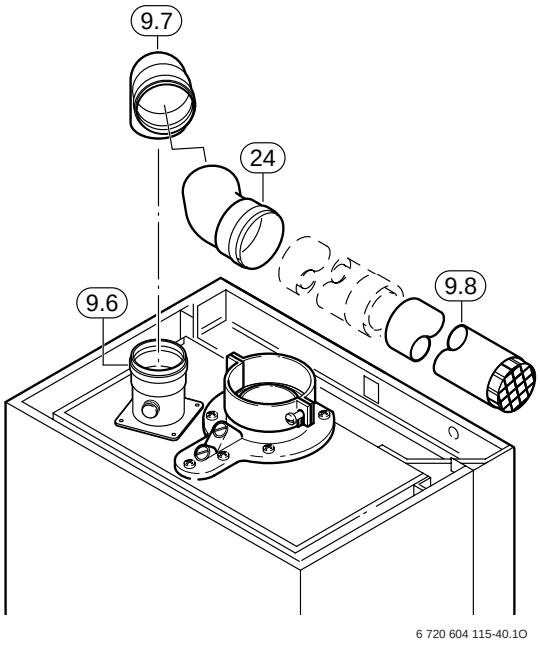

Bild 65

Bei Verbrennungsluftführung von links:

- 90°-Verbrennungsluftbogen (9.7), eventuell benötigte Rohrverlängerungen bzw. Umlenkungen und Verbrennungsluftansaugung (9.8) montieren.

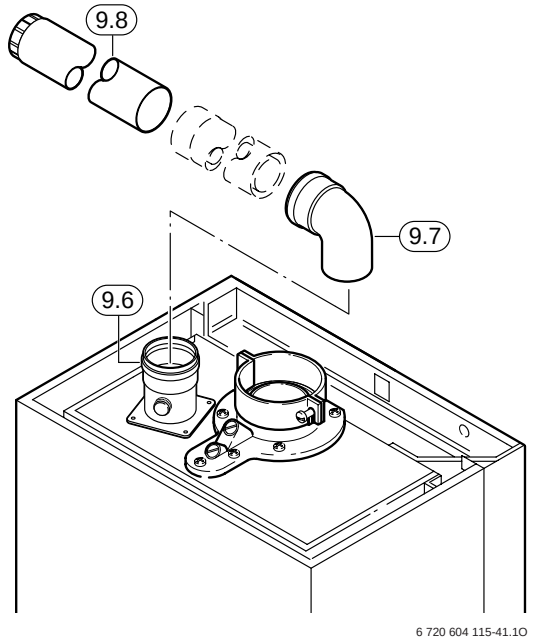

Bild 66

Nach der Verbrennungsluft-/Abgasrohrmontage

- Gerät an das Abgaszubehör anpassen (siehe Kapitel 6.4).

6.4 Geräteseitige Anpassung

6.4.1 ZSR/ZWR 15-5 AE

- ▸ Ventilator (226) ausbauen:
  - – Elektrische Leitungen (226.1) vom Ventilator (226) abziehen.
  - – Schrauben (226.2) entfernen und Ventilator (226) nach vorne herausziehen.

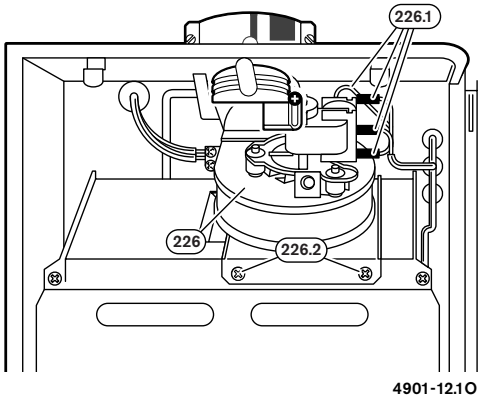

Bild 67

- ▸ Staublech (9.13) aus Tabelle 8 auswählen.

Gesamtanzahl Umlenkungen 1 x 90° = 2 x 45°	**Abgasrohr-länge L [mm]**	**Staublech (9.13)**
1 x 90°	≤1000	Nr.1
1 x 90°	1000-2000	Nr.1
2 x 90°	≤2000	Nr.1
1 x 90° + Wellrohr (AZ 213, AZ 261)	≤2000	Nr.1
3 x 90°	≤2000	Nr.2

Tab. 8

- ▸ Ausgewähltes Staublech (9.13) in den Abgasventilator einsetzen.

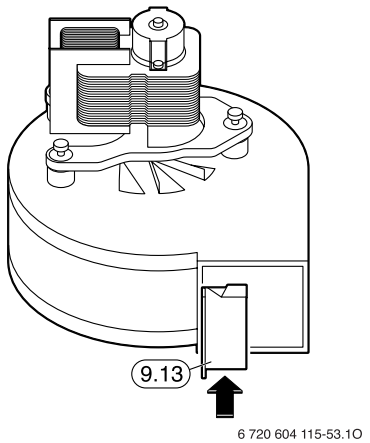

Bild 68

- ▸ Abgasventilator in Gerät einsetzen.
- ▸ Abdeckblech für Nebenluft (9.11) einstecken.

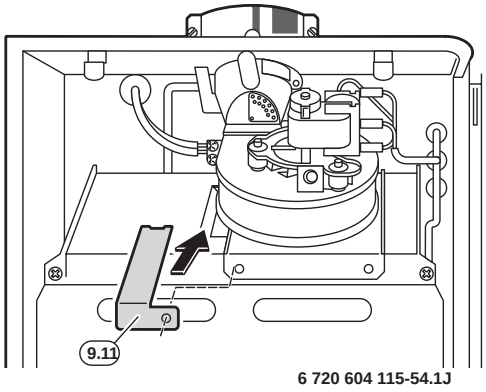

Bild 69

- ▸ Abdeckblech für Nebenluft (9.11) und Abgasventilator (226) mit den Schrauben (226.2) befestigen und elektrische Anschlussleitungen aufstecken.

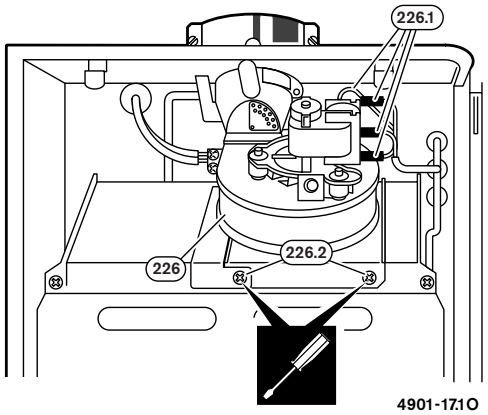

Bild 70

▶ Kennziffer für Verstellbare Drosselblende (256) aus Tabelle 9 auswählen:

Gesamtanzahl Umlenkungen 1 x 90° = 2 x 45° 1 x 90° = 2 x 45°	**Abgasrohr-länge L [mm]**	**Kennziffer für** 
1 x 90°	≤1000	7
1 x 90°	1000-2000	4
2 x 90°	≤2000	4
1 x 90° + Wellrohr (AZ 213, AZ 261)	≤2000	4
3 x 90°	≤2000	8

Tab. 9

▶ Verstellbare Drosselblende (256) auf ausgewählte Kennziffer einstellen.

– Sicherungsschraube (256.1) entfernen.

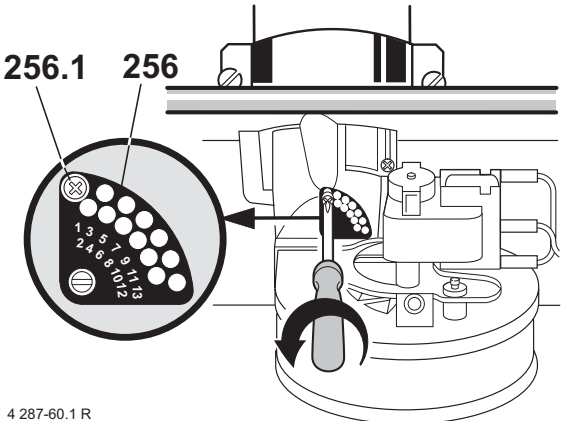

4 287-60.1 R

Bild 71

– Drosselblende (256) drehen, bis das Loch der ausgewählten Kennziffer senkrecht steht.

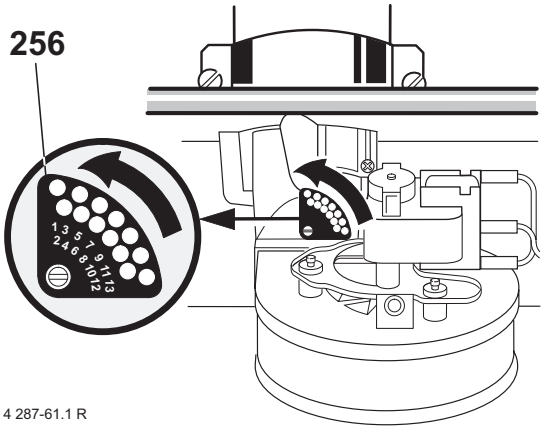

4 287-61.1 R

Bild 72

– Drosselblende (256) mit der Schraube (256.1) sichern.

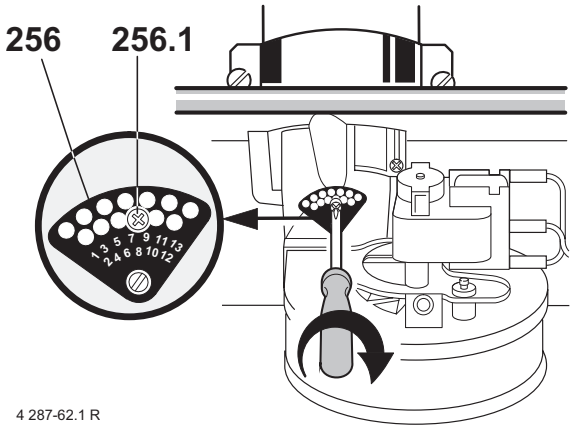

4 287-62.1 R

Bild 73

6.4.2 ZSR/ZWR 24-5 AE

▶ Kennziffer für Verstellbare Drosselblende (256) aus Tabelle 9 auswählen:

Gesamtanzahl Umlenkungen	Abgasrohr-länge L [mm]	Kennziffer für 
1 x 90°	≤2000	10
2 x 90°	≤2000	8
1 x 90° + Wellrohr (AZ 213, AZ 261)	≤2000	8
3 x 90°	≤2000	7

Tab. 10

▶ Verstellbare Drosselblende (256) auf ausgewählte Kennziffer einstellen:

– Sicherungsschraube (256.1) entfernen.

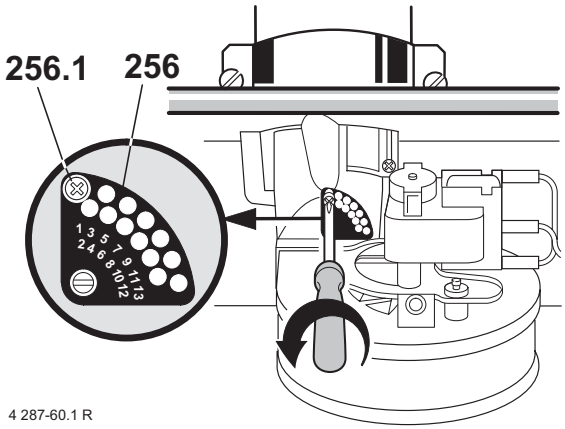

Bild 74

– Drosselblende (256) drehen, bis das Loch der ausgewählten Kennziffer senkrecht steht.

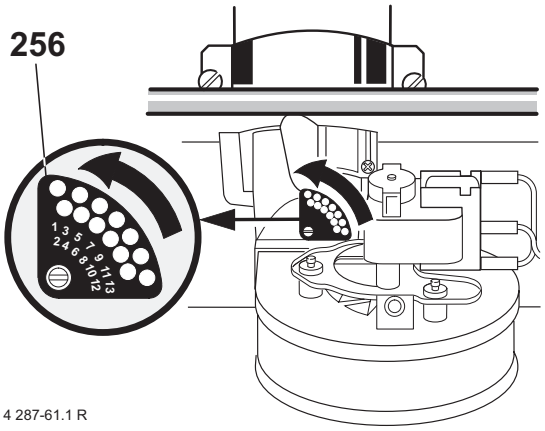

Bild 75

– Drosselblende (256) mit der Schraube (256.1) sichern.

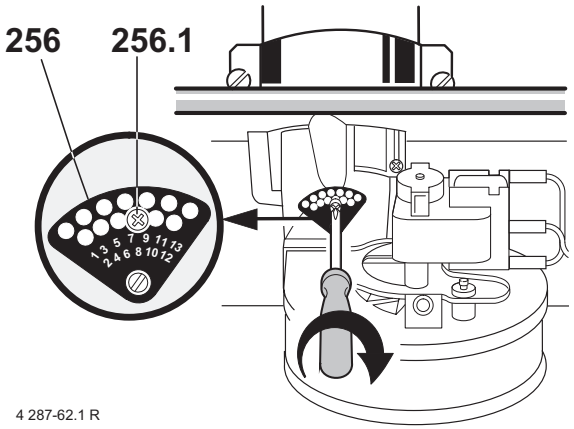

Bild 76

7 Übersichtstabelle zur Anpassung der Geräte auf AZ 208

Es sind jeweils insgesamt maximal 3 Umlenkungen 90° in der Verbrennungsluft- und Abgasführung zulässig.
Das Wellrohr AZ 213 darf nur mit einer 90°-Umlenkung (Geräteanschlussbogen) kombiniert werden.
Wird als Geräteanschluss der Wellrohrbogen AZ 261 verwendet, darf nur eine zusätzliche 90°-Umlenkung eingebaut werden.

Gerätetyp	Gesamtanzahl Umlenkungen 1 x 90° = 2 x 45°	Abgasrohrlänge L_{max}= 2000 [mm]	Verbrennungsluftrohrlänge L_{max}= 4000 [mm]	Verbrennungsluftblende 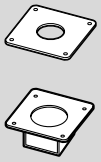	Abdeckblech Nebenluft (9.11) 	Abdeckblech Nebenluft (9.12) 	Drosselscheibe (9.10) 	Staublech (9.13) 	Kennziffer für 
ZSR 7/11-5 AE	1 x 90°	≤2000	≤4000	Ø40 (9.15)	nein	ja	ja	nein	13
	2 x 90°	≤2000	≤4000	Ø40 (9.15)	nein	ja	ja	nein	13
	1 x 90° + Wellrohr[1)]	≤2000	≤4000	Ø40 (9.15)	nein	ja	ja	nein	13
	3 x 90°	≤2000	≤4000	Ø40 (9.15)	nein	ja	nein	nein	13
ZSR 18-5 AE ZWR 18-5 AE	1 x 90°	≤1000	≤4000	-5 (9.16)	ja	nein	nein	Nr.1	7
		1000-2000	≤4000	-5 (9.16)	ja	nein	nein	Nr.1	4
	2 x 90°	≤2000	≤4000	-5 (9.16)	ja	nein	nein	Nr.1	4
	1 x 90° + Wellrohr[1)]	≤2000	≤4000	-5 (9.16)	ja	nein	nein	Nr.1	4
	3 x 90°	≤2000	≤4000	-5 (9.16)	ja	nein	nein	Nr.2	8
ZSR 24-5 AE ZWR 24-5 AE	1 x 90°	≤2000	≤4000	Ø72 (9.14)	nein	nein	nein	nein	10
	2 x 90°	≤2000	≤4000	Ø72 (9.14)	nein	nein	nein	nein	8
	1 x 90° + Wellrohr[1)]	≤2000	≤4000	Ø72 (9.14)	nein	nein	nein	nein	8
	3 x 90°	≤2000	≤4000	Ø72 (9.14)	nein	nein	nein	nein	7

Tab. 11

1) AZ 213 oder AZ 261

8 Tabellen für Anschlusszahlen (aus DVGW-Arbeitsblatt G 637/1)

8.1 Maximale Anschlusszahlen bei Schornsteinen der Wärmewiderstandsguppe III bei genau übereinstimmenden Maße des lichten Querschnittes

Lfd. Nr.	Abgasschacht-querschnitt	Größte Wärme-leistung der Gasfeuerstätte	Anzahl der maximal anzuschließenden Gasfeuerstätten bei wirksamer Höhe des Schornsteins zwischen der obersten Gasfeuerstätte und der Schornsteinmündung von:			
	cm x cm	kW	> 2 m≤4 m[1)]	> 4 m≤6 m	> 6 m≤8 m	> 8 m
1	10 x 10 = 100	30 24 18 11 8	- - - - -	- - - - -	- - - - -	- - - - -
2	12 x 12 = 144	30 24 18 11 8	- - - 1 1	- - 1 - -	- 1 1 - -	1 1 - - -
3	14 x 14 = 196	30 24 18 11 8	- - - 1 2	- 1 1 2 -	1 1 1 - -	1 1 - - -
4	16 x 16 = 256	30 24 18 11 8	- 1 1 2 3	1 2 2 - -	1 2 2 - -	2 2 3 - -
5	14 x 20 = 280	30 24 18 11 8	1 1 2 3 4	2 2 3 - -	2 2 3 - -	2 2 3 - -
6	18 x 18 = 324	30 24 18 11 8	1 2 2 4 -	2 3 4 - -	2 3 4 - -	2 3 (4)[2)] - -
7	20 x 20 = 400	30 24 18 11 8	2 2 3 - -	3 4 (5)2) - -	3 4 - - -	3 (4)2) - - -
8	22 x 22 = 484	30 24 18 11 8	3 3 . - -	4 (5)2) - - -	(4)2) - - - -	- - - - -

Tab. 12

1) Die oberste Gasfeuerstätte muss ein Gasgerät nach C_{82x} sein.
2) Nur zulässig, wenn der Wärmedurchlasswiderstand des Schornsteins über Dach und in kalten Räumen mindestens 0,40 m^2K/W beträgt.

8.2 Maximale Anschlusszahlen bei Schornsteinen der Wärmewiderstandsguppe III bei Querschnittsbereichen, die über 20% gespreizt sind

Lfd. Nr.	Abgasschacht-querschnitt	Größte Wärme-leistung der Gasfeuerstätte	Anzahl der maximal anzuschließenden Gasfeuerstätten bei wirksamer Höhe des Schornsteins zwischen der obersten Gasfeuerstätte und der Schornsteinmündung von:			
	cm^2	kW	> 2 m≤4 m[1)]	> 4 m≤6 m	> 6 m≤8 m	> 8 m
1	≥100≤120	30 24 18 11 8	- - - - -	- - - - -	- - - - -	- - - - -
2	≥144≤173	30 24 18 11 8	- - - 1 1	- - 1 - -	- 1 1 - -	1 1 - - -
3	≥196≤235	30 24 18 11 8	- - - 1 2	- 1 1 - -	1 1 - - -	1 1 - - -
4	≥256≤307	30 24 18 11 8	- 1 1 2 2	1 2 2 - -	1 2 2 - -	2 2 - - -
5	≥280≤336	30 24 18 11 8	1 1 2 3 -	2 2 2 - -	2 2 2 - -	2 2 - - -
6	≥324≤389	30 24 18 11 8	1 2 2 - -	2 2 3 - -	2 2 - - -	2 2 - - -
7	≥400≤480	30 24 18 11 8	2 2 2 - -	3 4 - - -	3 (4)[2)] - - -	- - - - -
8	≥484≤581	30 24 18 11 8	3 2 . - -	(4)2) - - - -	- - - - -	- - - - -

Tab. 13

1) Die oberste Gasfeuerstätte muss ein Gasgerät nach C_{82x} sein.
2) Nur zulässig, wenn der Wärmedurchlasswiderstand des Schornsteins über Dach und in kalten Räumen mindestens 0,40 m^2K/W beträgt.

8.3 Maximale Anschlusszahlen bei Schornsteinen der Wärmewiderstandsguppe II bei genau übereinstimmenden Maße des lichten Querschnittes

Lfd. Nr.	Abgasschacht-querschnitt	Größte Wärme-leistung der Gasfeuerstätte	Anzahl der maximal anzuschließenden Gasfeuerstätten bei wirksamer Höhe des Schornsteins zwischen der obersten Gasfeuerstätte und der Schornsteinmündung von:			
	cm x cm	kW	> 2 m≤4 m[1)]	> 4 m≤6 m	> 6 m≤8 m	> 8 m
1	10 x 10 = 100	30 24 18 11 8	- - - 1 1	- - - 1 1	- - 1 1 1	- - 1 - -
2	12 x 12 = 144	30 24 18 11 8	- - 1 1 2	- 1 1 1 2	1 1 2 1 -	1 1 2 - -
3	14 x 14 = 196	30 24 18 11 8	- - 1 2 2	1 1 2 2 -	1 2 3 - -	2 2 3 -
4	16 x 16 = 256	30 24 18 11 8	1 1 1 2 3	1 2 3 - -	1 2 2 - -	2 2 3 - -
5	14 x 20 = 280	30 24 18 11 8	1 2 3 4 4	2 2 3 - -	2 3 4 - -	2 3 4 - -
6	18 x 18 = 324	30 24 18 11 8	2 3 3 5 -	2 3 4 - -	3 4 5 - -	3 4 5 - -
7	20 x 20 = 400	30 24 18 11 8	3 3 4 - -	3 4 5 - -	4 5 (5)2) - -	4 (5)[2)] - - -
8	22 x 22 = 484	30 24 18 11 8	3 4 4 - -	4 5 (5)2 - -	4 (4)2) - - -	- - - - -

Tab. 14

1) Die oberste Gasfeuerstätte muss ein Gasgerät nach C_{82x} sein.
2) Nur zulässig, wenn der Wärmedurchlasswiderstand des Schornsteins über Dach und in kalten Räumen mindestens 0,40 m^2K/W beträgt.

8.4 Maximale Anschlusszahlen bei Schornsteinen der Wärmewiderstandsguppe II bei Querschnittsbereichen, die über 20% gespreizt sind

Lfd. Nr.	Abgasschacht-querschnitt	Größte Wärme-leistung der Gasfeuerstätte	Anzahl der maximal anzuschließenden Gasfeuerstätten bei wirksamer Höhe des Schornsteins zwischen der obersten Gasfeuerstätte und der Schornsteinmündung von:			
	cm^2	kW	> 2 m≤4 m [1]	> 4 m≤6 m	> 6 m≤8 m	> 8 m
1	≥100≤120	30 24 18 11 8	- - - 1 -	- - - 1 1	- - 1 1 -	- - 1 - -
2	≥144≤173	30 24 18 11 8	- - 1 1 2	- 1 1 1 -	1 1 2 - -	1 1 2 - -
3	≥196≤235	30 24 18 11 8	- - 1 2 2	1 1 2 - -	1 2 3 - -	2 2 3 - -
4	≥256≤307	30 24 18 11 8	1 1 2 3 3	1 2 3 - -	2 3 3 - -	2 3 - - -
5	≥280≤336	30 24 18 11 8	1 2 3 4 -	2 2 3 - -	2 3 4 - -	2 3 - - -
6	≥324≤389	30 24 18 11 8	2 2 3 - -	2 3 4 - -	3 4 - - -	3 4 - - -
7	≥400≤480	30 24 18 11 8	3 3 4 - -	3 4 - - -	4 5 - - -	4 - - - -
8	≥484≤581	30 24 18 11 8	3 4 . - -	4 (5) [2] - - -	(5) - - - -	- - - - -

Tab. 15

1) Die oberste Gasfeuerstätte muss ein Gasgerät nach C_{82x} sein.
2) Nur zulässig, wenn der Wärmedurchlasswiderstand des Schornsteins über Dach und in kalten Räumen mindestens 0,40 m^2K/W beträgt.

8.5 Maximale Anschlusszahlen bei Schornsteinen der Wärmewiderstandsguppe I bei genau übereinstimmenden Maße des lichten Querschnittes

Lfd. Nr.	Abgasschacht-querschnitt	Größte Wärme-leistung der Gasfeuerstätte	Anzahl der maximal anzuschließenden Gasfeuerstätten bei wirksamer Höhe des Schornsteins zwischen der obersten Gasfeuerstätte und der Schornsteinmündung von:			
	cm x cm	kW	> 2 m≤4 m[1)]	> 4 m≤6 m	> 6 m≤8 m	> 8 m
1	10 x 10 = 100	30 24 18 11 8	- - - 1 1	- - 1 1 1	- - 1 1 2	- 1 1 2 2
2	12 x 12 = 144	30 24 18 11 8	- - 1 2 2	- 1 1 2 2	1 1 2 2 2	1 1 2 - -
3	14 x 14 = 196	30 24 18 11 8	- 1 2 2 2	1 2 2 2 2	2 2 3 2 -	2 2 3 -
4	16 x 16 = 256	30 24 18 11 8	1 2 3 4 5	2 3 3 2 -	2 3 4 - -	3 4 5 - -
5	14 x 20 = 280	30 24 18 11 8	2 2 3 4 5	2 3 4 - -	3 4 5 - -	3 4 5 - -
6	18 x 18 = 324	30 24 18 11 8	2 3 4 5 -	3 4 5 - -	4 5 5 - -	4 5 5 - -
7	20 x 20 = 400	30 24 18 11 8	3 4 5 - -	4 5 5 - -	4 5 5 - -	4 5 5 - -
8	22 x 22 = 484	30 24 18 11 8	4 5 5 - -	4 5 5 - -	4 5 5 - -	4 5 - - -

Tab. 16

1) Die oberste Gasfeuerstätte muss ein Gasgerät nach C_{82x} sein.

8.6 Maximale Anschlusszahlen bei Schornsteinen der Wärmewiderstandsguppe I bei Querschnittsbereichen, die über 20% gespreizt sind

Lfd. Nr.	Abgasschacht-querschnitt	Größte Wärme-leistung der Gasfeuerstätte	Anzahl der maximal anzuschließenden Gasfeuerstätten bei wirksamer Höhe des Schornsteins zwischen der obersten Gasfeuerstätte und der Schornsteinmündung von:			
	cm^2	kW	> 2 m≤4 m [1)]	> 4 m≤6 m	> 6 m≤8 m	> 8 m
1	≥100≤120	30 24 18 11 8	- - - 1 1	- - 1 1 1	- - 1 1 2	- 1 1 2 -
2	≥144≤173	30 24 18 11 8	- - 1 2 2	- 1 1 2 2	1 1 2 2 -	1 1 2 - -
3	≥196≤235	30 24 18 11 8	- 1 2 2 2	2 3 2 2 -	2 3 3 - -	3 4 3 - -
4	≥256≤307	30 24 18 11 8	1 2 3 4 4	2 3 3 - -	2 3 4 - -	3 4 5 - -
5	≥280≤336	30 24 18 11 8	2 2 3 4 -	2 3 4 - -	3 4 5 - -	3 4 5 - -
6	≥324≤389	30 24 18 11 8	2 3 3 - -	3 4 5 - -	4 5 5 - -	4 5 5 - -
7	≥400≤480	30 24 18 11 8	3 4 4 - -	4 5 5 - -	4 5 5 - -	4 5 - - -
8	≥484≤581	30 24 18 11 8	4 5 . - -	4 5 5 - -	4 5 . - -	4 - - - -

Tab. 17

1) Die oberste Gasfeuerstätte muss ein Gasgerät nach C_{82x} sein.

Wie Sie uns erreichen...

DEUTSCHLAND

BBT Thermotechnik GmbH
Junkers Deutschland
Postfach 1309
D-73243 Wernau
www.junkers.com

Technische Beratung/
Ersatzteilberatung
Telefon (0 18 03) 337 330*

Kundendienstannahme
(24-Stunden-Service)
Telefon (0 18 03) 337 337*
Telefax (0 18 03) 337 339*

Info-Dienst
(Für Informationsmaterial)
Telefon (0 18 03) 337 333*
Telefax (0 18 03) 337 332*
Junkers.Infodienst@de.bosch.com

Extranet-Support
hilfe@junkers-partner.de

Innendienst Handwerk/
Schulungsannahme
Telefon (0 18 03) 337 335*
Telefax (0 18 03) 337 336*
Junkers.Handwerk@de.bosch.com

* alle Anrufe 0,09 Euro/min

ÖSTERREICH

Robert Bosch AG
Geschäftsbereich Thermotechnik
Hüttenbrennergasse 5, A-1030 Wien
Telefon (01) 7 97 22-80 21
Telefax (01) 7 97 22-80 99
junkers.rbos@at.bosch.com
www.junkers.at

Kundendienstannahme
(24-Stunden-Service)
Telefon (08 10) 81 00 90 (Ortstarif)

SCHWEIZ

Elcotherm AG
Dammstraße 12, CH-8810 Horgen
Telefon (01) 7 27 91 91
Telefax (01) 7 27 91 99
info@elcotherm.com
www.elcotherm.com

Gebrüder Tobler AG
Haustechniksysteme
Steinackerstraße 10, CH-8902 Urdorf
Telefon (01) 7 35 50 00
Telefax (01) 7 35 50 10
info@toblerag.ch
www.haustechnik.ch

JUNKERS